ՍԱՀՄԱՆՈՒՄ ԿԱԶՄ ԵՎ ԲԱՑԱՏՐԱԳԻՐ

ԱՆՎԱՆԱՑԱՆԿ

	ԳԾԱԳՐԵՐԻ ԱՆՎԱՆՈՒՄԸ	ՀԱՄԱՐԸ	ՄԱՍՇՏԱԲ
1	ՆԱԽԱԳԾԻ ԿԱԶՄ ԵՎ ԲԱՑԱՏՐԱԳԻՐ	01	-
2	ԼՈՒՍԱՆԿԱՐՆԵՐ	02	-
3	ԳԼԽԱՎՈՐ ՀԱՏԱԿԱԳԻԾ	03	1:1000
4	ԵՐԿՐՈՐԴ ՀԱՐԿԻ ՀԱՏԱԿՆԵՐԻ ՀԱՏԱԿԱԳԻԾ /ՉԱՓԱԳՐՈՒԹՅՈՒՆ/	04	1:100
5	ԵՐԿՐՈՐԴ ՀԱՐԿԻ ՔԱՆՎՈՂ ԵՎ ԻՐԱԿԱՆԱՑՎՈՂ ՊԱՏԵՐԻ ՀԱՏԱԿԱԳԻԾ	05	1:100
6	ԿՏՐՎԱԾՔ 2-2	06	1:50
7	ՔԱՆԴՄԱՆ ԱՇԽԱՏԱՆՔՆԵՐԻ ԱՄՓՈՓ ՄԱՍՆԱԳՐԵՐ	07	-
8	ՀԱՏԱԿՆԵՐԻ ՀԱՏԱԿԱԳԻԾ	08	1:100
9	ԵՐԿՐՈՐԴ ՀԱՐԿԻ ՀԱՐԴԱՐՄԱՆ ԱՇԽԱՏԱՆՔՆԵՐԻ ՄԱՍՆԱԳՐԵՐ ԵՎ ՀԱՏԱԿՆԵՐԻ ՀԱՆԳՈՒՅՑՆԵՐ	09	1:10
10	ԴՌՆԵՐԻ ԵՎ ՊԱՏՈՒՀԱՆՆԵՐԻ ՄԱԿՆԻԾԱՎՈՐՄԱՆ ՀԱՏԱԿԱԳԻԾ, ԿՏՐՎԱԾՔ 1-1	10	1:50
11	ԴՌՆԵՐԻ ՄԱՍՆԱԳԻՐ, ՄԱԿՆԻԾԱՎՈՐՄԱՆ ԱՂՅՈՒՍԱԿ	11	1:50
12	ՊԱՏՈՒՀԱՆՆԵՐԻ ԵՎ ՃԱՂԱՎԱՆԴԱԿՆԵՐԻ ՄԱՍՆԱԳՐԵՐ	12	1:50
13	ԱՍՏԻՃԱՆԱՎԱՆԴԱԿԻ ԲԱՁՐԻՔԻ ԴԵՏԱԼ, ՀԱՐԴԱՐՄԱՆ ՆՅՈՒԹԵՐԻ ԱՄՓՈՓ ՄԱՍՆԱԳԻՐ	13	1:10, 1:25
14	ՍԱՆՀԱՆԳՈՒՅՑԻ ԼԱՄԻՆԱՑՎԱԾ ՄԻՋՆՈՐՄԻ ՀԱՆԳՈՒՅՑՆԵՐ	14	1:20
15	ՍԱՆՀԱՆԳՈՒՅՑԻ ԼԱՄԻՆԱՑՎԱԾ ՄԻՋՆՈՐՄԻ ՀԱՆԳՈՒՅՑՆԵՐ	15	1:2, 1:5
16	ՄԻՋՆՈՐՄԻ ԱՄՐԱՆԱՎՈՐՄԱՆ ԵՎ ԱՄՐԱՑՄԱՆ ՍԽԵՄԱ (B=10ՍՄ)	16	-

ԲԱՑԱՏՐԱԳԻՐ

«ՀՀ Ոստիկանության Կրթահամալիր» ՊՈԱԿ-ի ՈՉ մասնաշենքի 2-րդ հարկի վերանորոգման նախագիծը մշակված է համաձայն ՀՀ ՈԿ ԳՀԱՇՁԲ-17/2 պատվերի:

Նախագծով նախատեսվում են հետևյալ աշխատանքները՝ խեցեսալե, մանրահատակից և ՄԴՖ-ից հատակների քանդում, 3սմ ց/ա շերտի և շրիշակների հետ միասին: Նախատեսել պատերից և առաստաղներից ներկի մաքրում, գաջի մասնակի նորոգում, պատերի ծեփապատում և ներկապատում: Սանհանգույցում նախատեսել պատերից հախճասալերի քանդում՝ ց/ավազեշերտի հետ միասին: Սանհանգույցում նախատեսել ասիական զուգարանների բետոնե տումբաների քանդում, նոր ասիական զուգարանների, դրանց խցիկների և լվացարանների նախատեսում, կախովի պլաստամասե առաստաղների իրականացում:
Աստիճանների, աստիճանահարթակների և լսարանների հատակների նորոգում՝ մամլոգրանիտե սալերով: Աստիճանի նոր բազրիքի իրականացում: Հատակների նորոգման մասով նախատեսել միջանցքում՝ էպօքսիդե, լսարաններում՝ մամլոգրանիտե սալեր, աշխատասենյակներում՝ լամինատե, սանհանգույցներում՝ խեցեսալե հատակներ: Գոյություն ունեցող փայտե դռներն ու պատուհանները, ինչպես նաև միջանցքի ապակե բլոկների շարով պատուհանները փոխարինվում են նոր մետալոպլաստե դռներով և պատուհաններով:

Նախագծով ներկայացված են ինժեներական ցանցերի գծագրեր՝ էլեկտրամատակարարման և ջրամատակարարում/կոյուղու մասերով:

ՎԿԱՅԱԿՈՉՎՈՂ ՓԱՍՏԱԹՂԹԵՐԻ ԱՄՓՈՓԱԳԻՐ

ՆՇԱՆԱԿՈՒՄ	ԱՆՎԱՆՈՒՄԸ
СНиП 2.08.02 - 89	ՀԱՍԱՐԱԿԱԿԱՆ ՇԵՆՔԵՐ ԵՎ ԿԱՌՈՒՑՎԱԾՔՆԵՐ
ГОСТ 21.501 - 80	ՃԱՐՏԱՐԱՊԵՏԱԿԱՆ ԼՈՒԾՈՒՄՆԵՐ, ԱՇԽ. ԳԾԱԳՐԵՐ

«ՀՀ ՈՍՏԻԿԱՆՈՒԹՅԱՆ ԿՐԹԱՀԱՄԱԼԻՐ» ՊՈԱԿ-Ի ՈՉ ՄԱՍՆԱՇԵՆՔԻ 2-ՐԴ ՀԱՐԿԻ ՎԵՐԱՆՈՐՈԳՈՒՄ				ՊԱՏՎԵՐ ՀՀ ՈԿ ԳՀԱՇՁԲ-17/2	
			ՃԱՐՏԱՐԱՊԵՏԱԿԱՆ ՄԱՍ	ՓՈՒԼ	ԹԵՐԹ	ԹԵՐԹԵՐ
				ԱՆ	01	16
ՃԱՐՏԱՐԱՊԵՏ	Տ.ՀԱԿՈԲՅԱՆ		ՆԱԽԱԳԾԻ ԿԱԶՄ ԵՎ ԲԱՑԱՏՐԱԳԻՐ	«ՀԱՁԱՐԱՇԵՆ» ՍՊԸ	

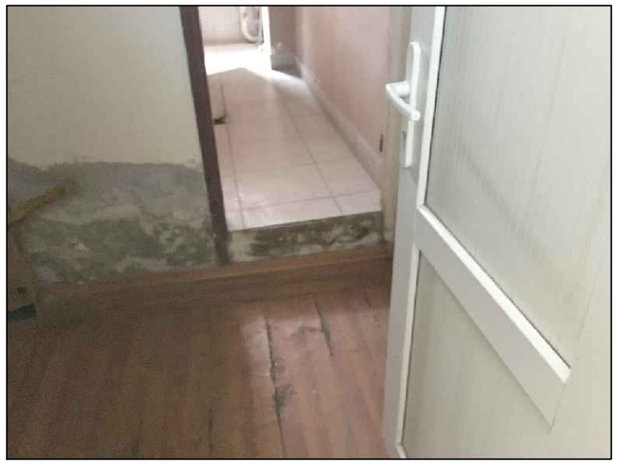

«ՀՀ ՈՍՏԻԿԱՆՈՒԹՅԱՆ ԿՐԹԱՀԱՄԱԼԻՐ» ՊՈԱԿ-Ի ՈՉ ՄԱՍՆԱՃԵՆՔԻ 2-ՐԴ ՀԱՐԿԻ ՎԵՐԱՆՈՐՈԳՈՒՄ				ՊԱՏՎԵՐ ՀՀ ՈԿ ԳՀԱՇՁԲ-17/2		
			ՃԱՐՏԱՐԱՊԵՏԱԿԱՆ ՄԱՍ	ՓՈՒԼ	ԹԵՐԹ	ԹԵՐԹԵՐ
				ԱՆ	02	16
			ԼՈՒՍԱՆԿԱՐՆԵՐ	«ՀԱՁԱՐԱՇԵՆ» ՍՊԸ		
ՃԱՐՏԱՐԱՊԵՏ	Տ.ՀԱԿՈԲՅԱՆ					

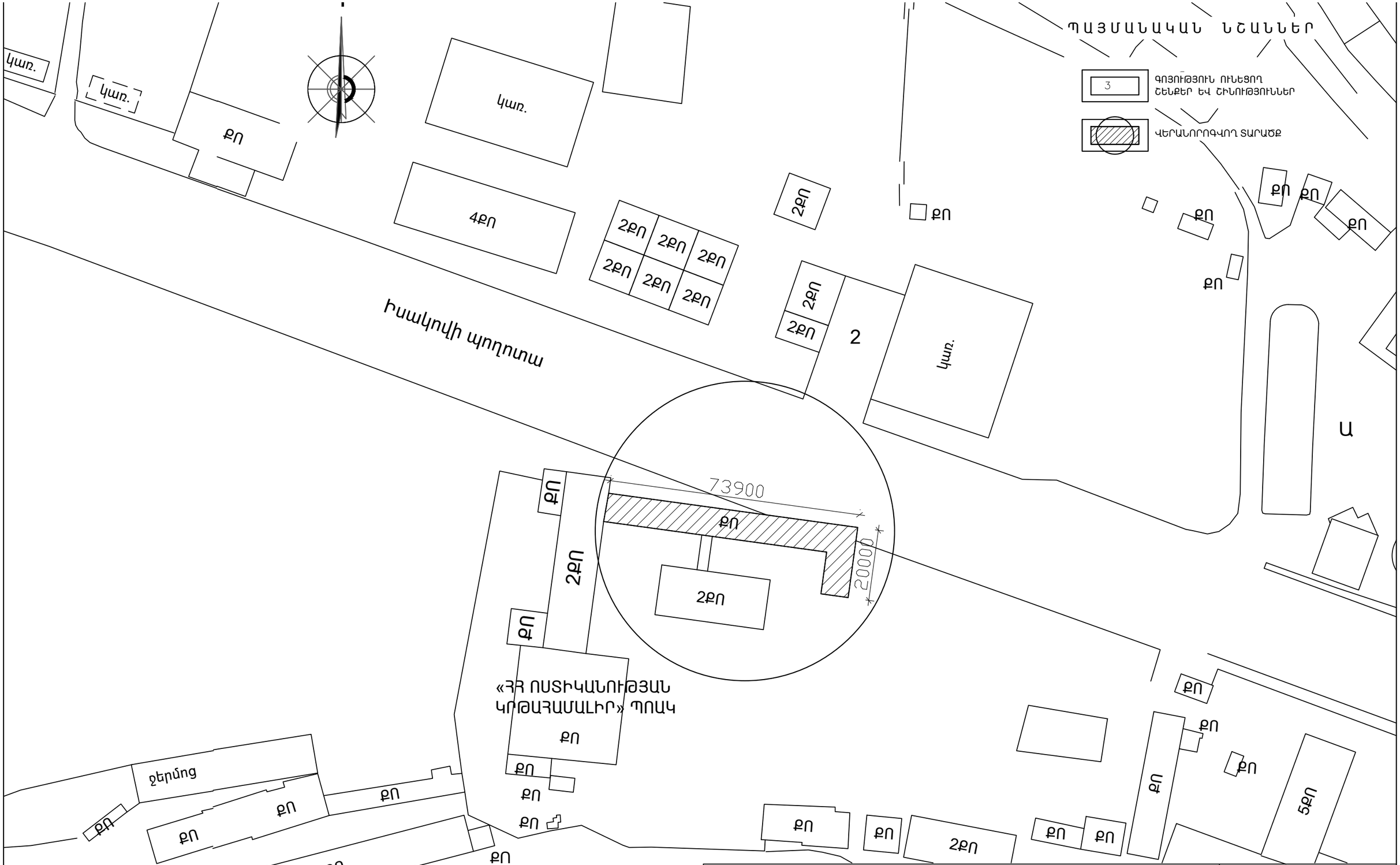

«ՀՀ ՈՍՏԻԿԱՆՈՒԹՅԱՆ ԿՐԹԱՀԱՄԱԼԻՐ» ՊՈԱԿ-Ի ՈՉ ՄԱՍՆԱՇԵՆՔԻ 2-ՐԴ ՀԱՐԿԻ ՎԵՐԱՆՈՐՈԳՈՒՄ				ՊԱՏՎԵՐ ՀՀ ՈԿ ԳՀԱՇՁԲ-17/2		
			ՃԱՐՏԱՐԱՊԵՏԱԿԱՆ ՄԱՍ	ՓՈՒԼ	ԹԵՐԹ	ԹԵՐԹԵՐ
				ԱՆ	03	16
ՃԱՐՏԱՐԱՊԵՏ	Տ.ՀԱԿՈԲՅԱՆ		ԳԼԽԱՎՈՐ ՀԱՏԱԿԱԳԻԾ Մ1:1000	«ՀԱԶԱՐԱՇԵՆ» ՍՊԸ		

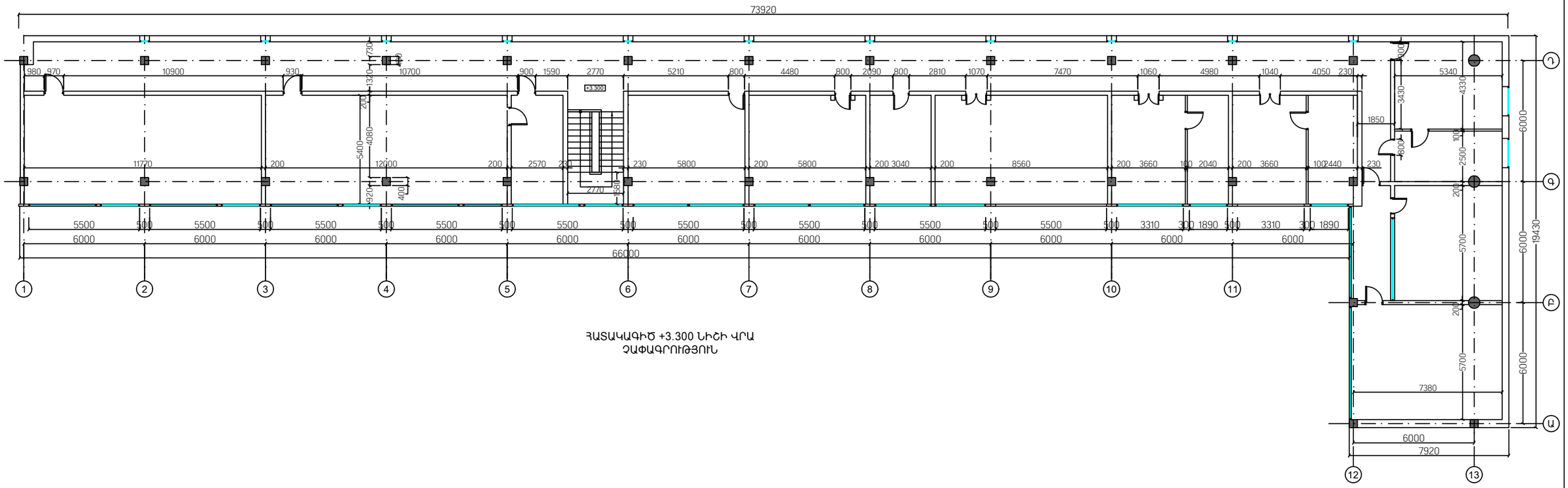

ՀԱՏԱԿԱԳԻԾ +3.300 ՆԻՇԻ ՎՐԱ
ՉԱՓԱԳՐՈՒԹՅՈՒՆ

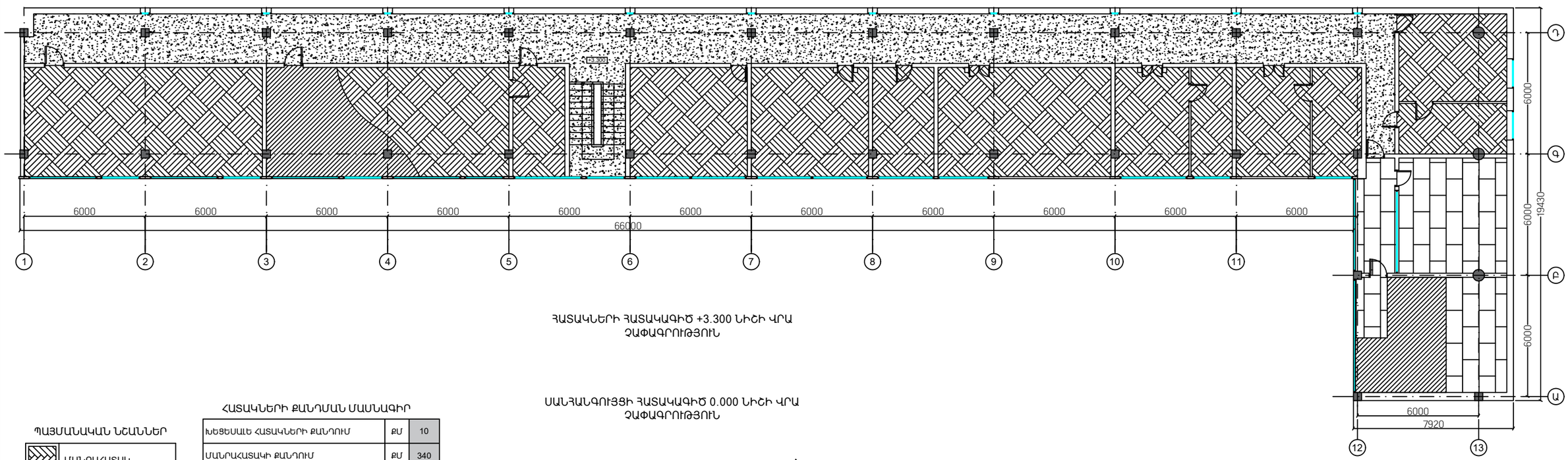

ՀԱՏԱԿՆԵՐԻ ՀԱՏԱԿԱԳԻԾ +3.300 ՆԻՇԻ ՎՐԱ
ՉԱՓԱԳՐՈՒԹՅՈՒՆ

ՍԱՆՀԱՆԳՈՒՅՑԻ ՀԱՏԱԿԱԳԻԾ 0.000 ՆԻՇԻ ՎՐԱ
ՉԱՓԱԳՐՈՒԹՅՈՒՆ

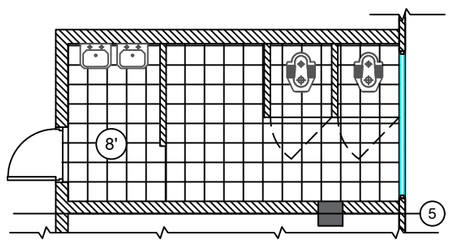

ՊԱՅՄԱՆԱԿԱՆ ՆՇԱՆՆԵՐ

	ՄԱՆՐԱՀԱՏԱԿ
	ԽԵՑԵՍԱԼ
	ՄՈՉԱՅԻԿ ՀԱՏԱԿ
	ՄԴՖ ՍԱԼԵՐ
	ԲԵՏՈՆԵ ՀԱՏԱԿ

ՀԱՏԱԿՆԵՐԻ ՔԱՆԴՄԱՆ ՄԱՍՆԱԳԻՐ

ԽԵՑԵՍԱԼԵ ՀԱՏԱԿՆԵՐԻ ՔԱՆԴՈՒՄ	ՔՄ	10
ՄԱՆՐԱՀԱՏԱԿԻ ՔԱՆԴՈՒՄ	ՔՄ	340
ՄԴՖ ՀԱՏԱԿԻ ՔԱՆԴՈՒՄ	ՔՄ	62.5
ՄՈՉԱՅԻԿ ՀԱՏԱԿԻ ՄԱՍՆԱԿԻ ՎԵՐԱԿԱՆԳՆՈՒՄ	ՔՄ	40
ՓԱՅՏԵ 8 ՍՄ ԲԱՐՁՐ. ՇՐԻՇԱԿՆԵՐԻ ՔԱՆԴՈՒՄ	ԳՄ	340
ԽԵՑԵՍԱԼԵ 10 ՍՄ ԲԱՐՁՐ. ՇՐԻՇԱԿՆԵՐԻ ՔԱՆԴՈՒՄ	ԳՄ	9
ԱՍԻԱԿԱՆ ԶՈՒԳԱՐԱՆՆԵՐԻ ԲԵՏՈՆԵ ՏՈՒՄԲԱՆԵՐԻ ՔԱՆԴՈՒՄ	ԽՄ	2
ԱՍԻԱԿԱՆ ԶՈՒԳԱՐԱՆՆԵՐԻ ՔԱՆԴՈՒՄ	ՀԱՏ	2

* ԲՈԼՈՐ ՔԱՆԴՎՈՂ ՀԱՏԱԿՆԵՐԻ ՀԵՏ ՄԻԱՍԻՆ ՔԱՆԴԵԼ 3 ՍՄ Ց/Ա ՇԵՐՏ

«ՀՀ ՈՍՏԻԿԱՆՈՒԹՅԱՆ ԿՐԹԱՀԱՄԱԼԻՐ» ՊՈԱԿ-Ի ՈՉ ՄԱՍՆԱՀԵՏՔԻ 2-ՐԴ ՀԱՐԿԻ ՎԵՐԱՆՈՐՈԳՈՒՄ					ՊԱՏՎԵՐ ՀՀ ՈԿ ԳՀԱՇՁԲ-17/2	
			ՃԱՐՏԱՐԱՊԵՏԱԿԱՆ ՄԱՍ		ՓՈՒԼ	ԹԵՐԹ	ԹԵՐԹԵՐ
					ԱՆ	04	16
ՃԱՐՏԱՐԱՊԵՏ	Տ.ՀԱԿՈԲՅԱՆ		ԵՐԿՐՈՐԴ ՀԱՐԿԻ ՀԱՏԱԿՆԵՐԻ ՀԱՏԱԿԱԳԻԾ, Մ.1:100 ՉԱՓԱԳՐՈՒԹՅՈՒՆ		«ՀԱՁԱՐԱՇԵՆ» ՍՊԸ	

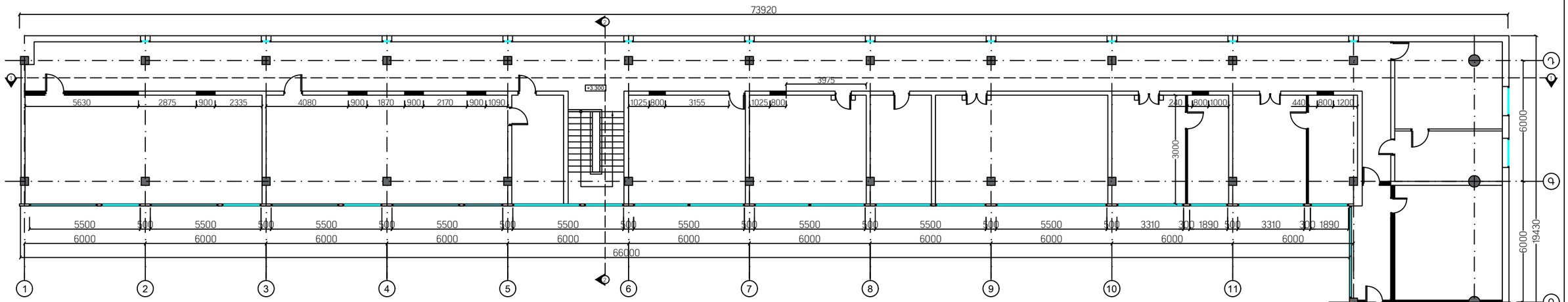

ՍԱՆՀԱՆԳՈՒՅՑԻ ՀԱՏԱԿԱԳԻԾ 0.000 ՆԻՇԻ ՎՐԱ
ՔԱՆԴՎՈՂ ՊԱՏԵՐԻ ՀԱՏԱԿԱԳԻԾ

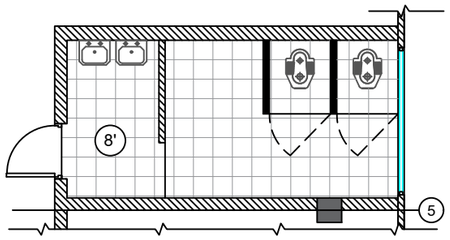

ՔԱՆԴՎՈՂ ՊԱՏԵՐԻ ՀԱՏԱԿԱԳԻԾ
ՉԱՓԱԳՐՈՒԹՅՈՒՆ +3.300 ՆԻՇԻ ՎՐԱ

ՊԱՅՄԱՆԱԿԱՆ ՆՇԱՆՆԵՐ

■	ՔԱՆԴՎՈՂ ՄԻՋՆՈՐՄՆԵՐ

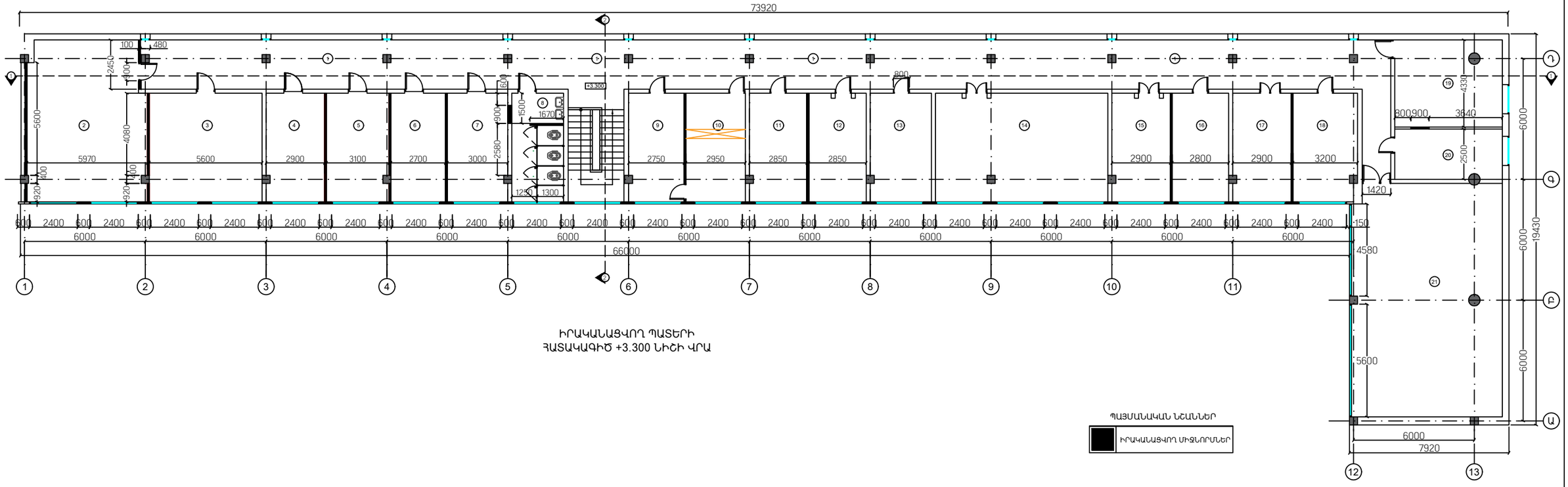

ԻՐԱԿԱՆԱՑՎՈՂ ՊԱՏԵՐԻ
ՀԱՏԱԿԱԳԻԾ +3.300 ՆԻՇԻ ՎՐԱ

ՊԱՅՄԱՆԱԿԱՆ ՆՇԱՆՆԵՐ

■	ԻՐԱԿԱՆԱՑՎՈՂ ՄԻՋՆՈՐՄՆԵՐ

«ՀՀ ՈՍՏԻԿԱՆՈՒԹՅԱՆ ԿՐԹԱՀԱՄԱԼԻՐ» ՊՈԱԿ-Ի ՈՉ ՄԱՍՆԱՇԵՆՔԻ 2-ՐԴ ՀԱՐԿԻ ՎԵՐԱՆՈՐՈԳՈՒՄ				ՊԱՏՎԵՐ ՀՀ ՈԿ ԳՀԱՇՁԲ-17/2	
			ՃԱՐՏԱՐԱՊԵՏԱԿԱՆ ՄԱՍ	ՓՈՒԼ	ԹԵՐԹ	ԹԵՐԹԵՐ
				ԱՆ	05	16
			ԵՐԿՐՈՐԴ ՀԱՐԿԻ ՔԱՆՎՈՂ ԵՎ ԻՐԱԿԱՆԱՑՎՈՂ ՊԱՏԵՐԻ ՀԱՏԱԿԱԳԻԾ, Մ.1:100	«ՀԱՁԱՐԱՇԵՆ» ՍՊԸ	
ՃԱՐՏԱՐԱՊԵՏ	Տ.ՀԱԿՈԲՅԱՆ				

ԿՏՐՎԱԾՔ 2-2 (ՀԱՓԱԿԻ ՈՂՋՑՈՒՄ)

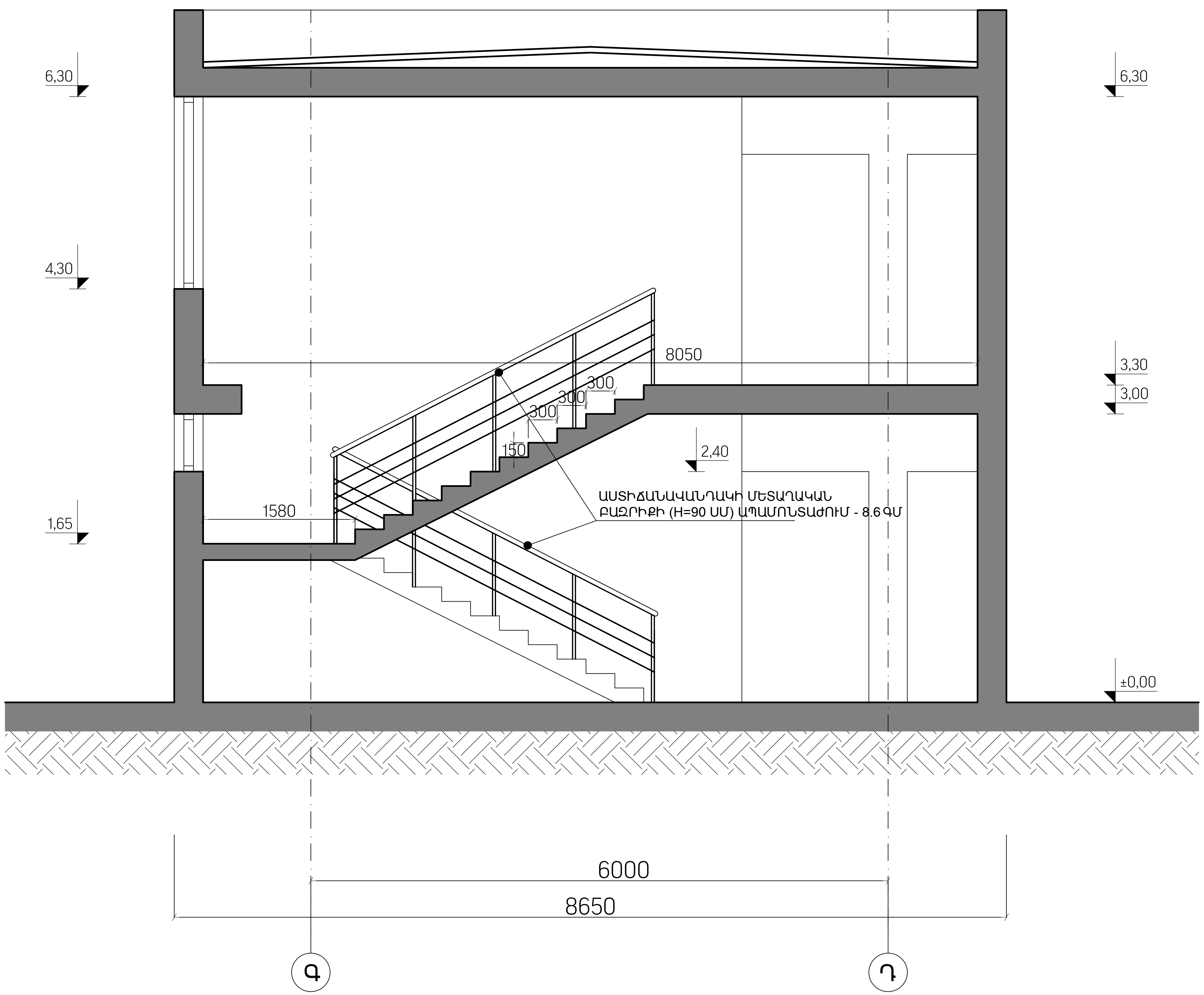

«ՀՀ ՈՍՏԻԿԱՆՈՒԹՅԱՆ ԿՐԹԱՀԱՄԱԼԻՐ» ՊՈԱԿ-Ի ՈՉ ՄԱՍՆԱՇԵՆՔԻ 2-ՐԴ ՀԱՐԿԻ ՎԵՐԱՆՈՐՈԳՈՒՄ				ՊԱՏՎԵՐ ՀՀ ՈԿ ԳՀԱՇՁԲ-17/2		
			ՃԱՐՏԱՐԱՊԵՏԱԿԱՆ ՄԱՍ	ՓՈՒԼ	ԹԵՐԹ	ԹԵՐԹԵՐ
				ԱՆ	06	16
ՃԱՐՏԱՐԱՊԵՏ	Տ.ՀԱԿՈԲՅԱՆ		ԿՏՐՎԱԾՔ 2-2, Մ.1:50	«ՀԱԶԱՐԱՇԵՆ» ՍՊԸ		

ՔԱՄ՝ ԽՄԱՍ ԱՇԽԱՏԱՆՔՆԵՐԻ ԱՄՓՈՓ ՄԱՍՆԱԳԻՐ

ՊԱՏԵՐԻՑ ՀԱՐԴԱՐՄԱՆ ՆՅՈՒԹԵՐԻ ՔԱՆԴՄԱՆ ԱՄՓՈՓ ՄԱՍՆԱԳԻՐ

ՊԱՏԵՐԻՑ ԵՎ ՇԵՊԵՐԻՑ ՆԵՐԿԻ ՄԱՔՐՈՒՄ ԵՆԹԱՇԵՐՏԻ ՀԵՏ ՄԻԱՍԻՆ ԵՎ ԾՐԱՏՈՒՄ	ՔՄ	882
ՊԱՏԵՐԻՑ ԵՎ ՇԵՊԵՐԻՑ ԳԱԶԻ ՍՎԱՂԻ ՔԱՆԴՈՒՄ	ՔՄ	98.6
ՊԱՏԵՐԻՑ ԵՎ ՇԵՊԵՐԻՑ ՀԱԽՃԱՍԱԼԵՐԻ ՔԱՆԴՈՒՄ՝ Ց/Ա ՍՎԱՂԻ ՀԵՏ ՄԻԱՍԻՆ	ՔՄ	19.5
ՊԱՏԵՐԻՑ ՆՐԲԱՏԱԽՏԱԿԵ ՊԱՏՎԱԾՔՆԵՐԻ ՔԱՆԴՈՒՄ	ՔՄ	141

ԱՌԱՍՏԱՂՆԵՐԻՑ ՀԱՐԴԱՐՄԱՆ ՆՅՈՒԹԵՐԻ ՔԱՆԴՄԱՆ ԱՄՓՈՓ ՄԱՍՆԱԳԻՐ

ԱՌԱՍՏԱՂՆԵՐԻՑ ՆԵՐԿԻ ՄԱՔՐՈՒՄ ԵՆԹԱՇԵՐՏԻ ՀԵՏ ՄԻԱՍԻՆ	ՔՄ	328
ԱՌԱՍՏԱՂՆԵՐԻՑ ԳԱԶԻ ՍՎԱՂԻ ՔԱՆԴՈՒՄ	ՔՄ	72.8
ԱՌԱՍՏԱՂՆԵՐԻ ԳԱԶԻ ԾՐԱՏՈՒՄ	ՔՄ	655.7

ԱՍՏԻՃԱՆԱՎԱՆԴԱԿՆԵՐԻՑ ՀԱՐԴԱՐՄԱՆ ՆՅՈՒԹԵՐԻ ՔԱՆԴՄԱՆ ԱՄՓՈՓ ՄԱՍՆԱԳԻՐ

ԱՇԽԱՏԱՆՔՆԵՐԻ ԱՆՎԱՆՈՒՄՆԵՐԸ	Չ/Մ	ԸՆԴԱՄԵՆԸ
ԱՍՏԻՃԱՆԱՎԱՆԴԱԿԻ ՊԱՏԵՐԻՑ ԵՎ ՇԵՊԵՐԻՑ ՆԵՐԿԻ ՄԱՔՐՈՒՄ	ՔՄ	54
ԱՍՏԻՃԱՆԱՎԱՆԴԱԿԻ ՊԱՏԵՐԻՑ ԵՎ ՇԵՊԵՐԻՑ ԳԱԶԻ ՍՎԱՂԻ ՔԱՆԴՈՒՄ	ՔՄ	6
ԱՍՏԻՃԱՆԱՎԱՆԴԱԿԻ ԱՌԱՍՏԱՂԻՑ ՆԵՐԿԻ ՄԱՔՐՈՒՄ	ՔՄ	18
ԱՍՏԻՃԱՆԱՎԱՆԴԱԿԻ ԱՌԱՍՏԱՂԻՑ ԳԱԶԻ ՍՎԱՂԻ ՔԱՆԴՈՒՄ	ՔՄ	2
ԱՍՏԻՃԱՆԱՎԱՆԴԱԿԻ ՄԵՏԱՂԱԿԱՆ ԲԱԶՐԻՔԻ (H=90 ՍՄ) ԱՊԱՄՈՆՏԱԺՈՒՄ	ԳՄ	8.6

ԻՆԺԵՆԵՐԱԿԱՆ ԿՈՄՈՒՆԻԿԱՑԻԱՆԵՐԻ ԱՊԱՄՈՆՏԱԺՄԱՆ ԱՄՓՈՓ ՄԱՍՆԱԳԻՐ

ՁԵՌՈՒՑՄԱՆ ՄԱՐՏԿՈՑՆԵՐԻ (ԻՐ ՄԱՍԵՐՈՎ) ԱՊԱՄՈՆՏԱԺՈՒՄ, ՊԱՀԵՍՏԱՎՈՐՈՒՄ /ՎԵՐԱՏԵՂԱԴՐՈՒՄՈՎ/	ՀԱՏ	45

ՔԱՆԴՎՈՂ ՊԱՏԵՐԻ ԱՄՓՈՓ ՄԱՍՆԱԳԻՐ

ՄԻՁՆՈՐՄՆԵՐԻ ՔԱՆԴՈՒՄ	ԽՄ	80

ԱՊԱՄՈՆՏԱԺՎՈՂ ԴՌՆԵՐԻ ԵՎ ՊԱՏՈՒՀԱՆՆԵՐԻ ԱՄՓՈՓ ՄԱՍՆԱԳԻՐ

ՓԱՅՏԵ ԽՈՒԼ ԴՌՆԵՐԻ ՔԱՆԴՈՒՄ (17 ՀԱՏ)	ՔՄ	30
ՓԱՅՏԵ ՊԱՏՈՒՀԱՆՆԵՐԻ ՔԱՆԴՈՒՄ	ՔՄ	150.5
ԱՊԱԿԵ ԲԼՈԿՆԵՐԻ ՔԱՆԴՈՒՄ	ՔՄ	7,7

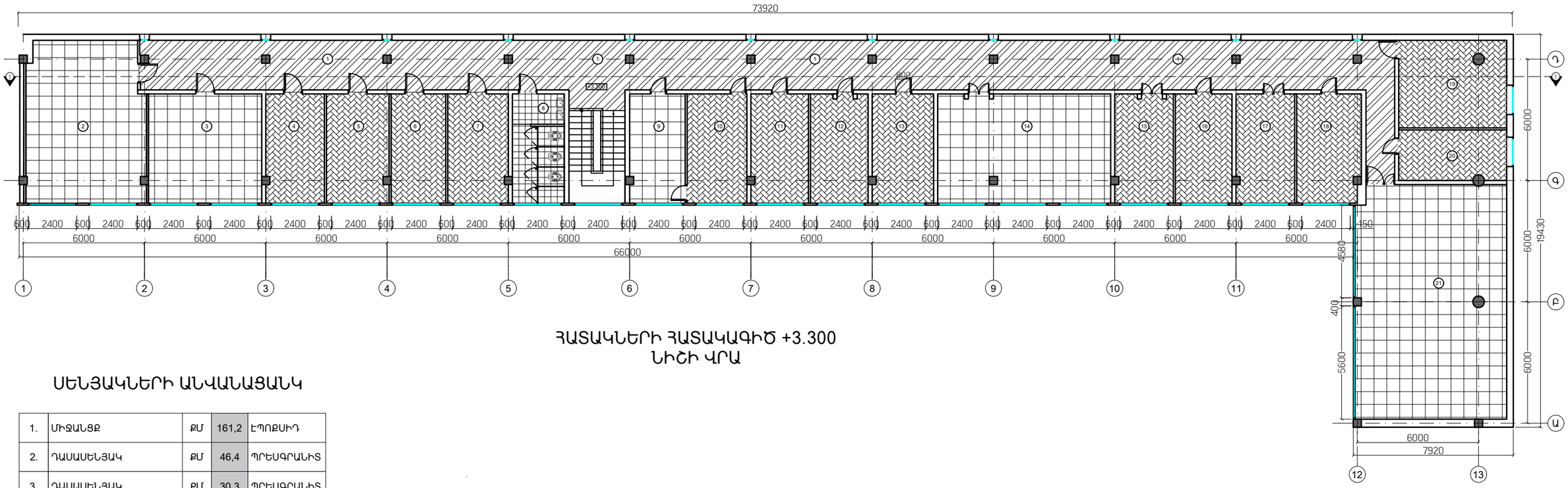

ՀԱՏԱԿՆԵՐԻ ՀԱՏԱԿԱԳԻԾ +3.300
ՆԻՇԻ ՎՐԱ

ՍԵՆՅԱԿՆԵՐԻ ԱՆՎԱՆԱՑԱՆԿ

1.	ՄԻՋԱՆՑՔ	ՔՄ	161,2	ԷՊՈՔՍԻԴ
2.	ԴԱՍԱՍԵՆՅԱԿ	ՔՄ	46,4	ՊՐԵՍԳՐԱՆԻՏ
3.	ԴԱՍԱՍԵՆՅԱԿ	ՔՄ	30,3	ՊՐԵՍԳՐԱՆԻՏ
4.	ԱՇԽԱՏԱՍԵՆՅԱԿ	ՔՄ	15,7	ԼԱՄԻՆԱՏ
5.	ԱՇԽԱՏԱՍԵՆՅԱԿ	ՔՄ	16,7	ԼԱՄԻՆԱՏ
6.	ԱՇԽԱՏԱՍԵՆՅԱԿ	ՔՄ	14,7	ԼԱՄԻՆԱՏ
7.	ԱՇԽԱՏԱՍԵՆՅԱԿ	ՔՄ	16,2	ԼԱՄԻՆԱՏ
8, 8'.	ՍԱՆՀԱՆԳՈՒՅՑ	ՔՄ	13,8	ԽԵՑԵՍԱԼ
9.	ԱՐԽԻՎ-ՊԱՀՈՑ	ՔՄ	14,9	ՊՐԵՍԳՐԱՆԻՏ
10.	ԱՐԽԻՎ	ՔՄ	16	ԼԱՄԻՆԱՏ
11.	ԱՇԽԱՏԱՍԵՆՅԱԿ	ՔՄ	15,4	ԼԱՄԻՆԱՏ
12.	ԱՇԽԱՏԱՍԵՆՅԱԿ	ՔՄ	15,4	ԼԱՄԻՆԱՏ
13.	ԱՇԽԱՏԱՍԵՆՅԱԿ	ՔՄ	16,4	ԼԱՄԻՆԱՏ
14.	ԴԱՍԱՍԵՆՅԱԿ	ՔՄ	46,1	ՊՐԵՍԳՐԱՆԻՏ
15.	ԱՇԽԱՏԱՍԵՆՅԱԿ	ՔՄ	15,5	ԼԱՄԻՆԱՏ
16.	ԱՇԽԱՏԱՍԵՆՅԱԿ	ՔՄ	15,2	ԼԱՄԻՆԱՏ
17.	ԱՇԽԱՏԱՍԵՆՅԱԿ	ՔՄ	15,7	ԼԱՄԻՆԱՏ
18.	ԱՇԽԱՏԱՍԵՆՅԱԿ	ՔՄ	17	ԼԱՄԻՆԱՏ
19.	ԱՇԽԱՏԱՍԵՆՅԱԿ	ՔՄ	20	ԼԱՄԻՆԱՏ
20.	ԱՇԽԱՏԱՍԵՆՅԱԿ	ՔՄ	13,2	ԼԱՄԻՆԱՏ
21.	ԴԱՍԱՍԵՆՅԱԿ	ՔՄ	86	ՊՐԵՍԳՐԱՆԻՏ

ԿԱՆԱՆՑ ՍԱՆՀԱՆԳՈՒՅՑԻ
ՀԱՏԱԿԱԳԻԾ 0.000 ՆԻՇԻ ՎՐԱ

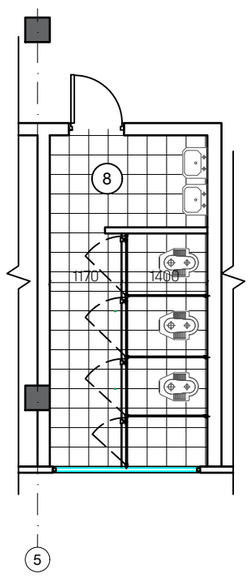

ՏՂԱՄԱՐԴԿԱՆՑ ՍԱՆՀԱՆԳՈՒՅՑԻ
ՀԱՏԱԿԱԳԻԾ +3.300 ՆԻՇԻ ՎՐԱ

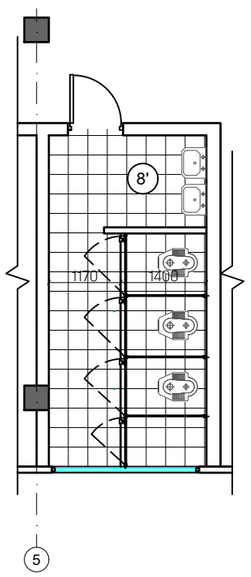

ՊԱՅՄԱՆԱԿԱՆ ՆՇԱՆՆԵՐ

	ԼԱՄԻՆԱՏ
	ՊՐԵՍԳՐԱՆԻՏ
	ԷՊՈՔՍԻԴ
	ԽԵՑԵՍԱԼ

«ՀՀ ՈՍՏԻԿԱՆՈՒԹՅԱՆ ԿՐԹԱՀԱՄԱԼԻՐ» ՊՈԱԿ-Ի ՈՂ ՄԱՍՆԱՃՅԵՂԻ 2-ՐԴ ՀԱՐԿԻ ՎԵՐԱՆՈՐՈԳՈՒՄ				ՊԱՏՎԵՐ ՀՀ ՈԿ ԳՀԱՇՁԲ-17/2	
			ՃԱՐՏԱՐԱՊԵՏԱԿԱՆ ՄԱՍ	ՓՈՒԼ	ԹԵՐԹ	ԹԵՐԹԵՐ
				ԱՆ	08	16
ՃԱՐՏԱՐԱՊԵՏ	Տ.ՀԱԿՈԲՅԱՆ		ՀԱՏԱԿՆԵՐԻ ՀԱՏԱԿԱԳԻԾ, Մ.1:100	«ՀԱՁԱՐԱՇԵՆ» ՍՊԸ	

ՀԱՐԿԱՅԻՆ ԱՇԽԱՏԱՆՔՆԵՐԻ ՄԱՍՆԱԳԻՐ ԵՎ ՀԱՏԱԿՆԵՐԻ ՀԱՇՎԱՐԿՆԵՐ

ՀԱՏԱԿՆԵՐԻ ՄԱՍՆԱԳԻՐ

ՍԵՆՅԱԿՆԵՐԻ ՀԱՄԱՐԱԿԱԼՈՒՄ	N	1	2	3	4	5	6	7	8	8'	9	10	11	12	13	14	15	16	17	18	19	20	21	ԸՆԴԱՄԵՆԸ
Ց/Ա ՀԱՐԹԵՑՆՈՂ ՇԵՐՏԻ ԻՐԱԿԱՆԱՑՈՒՄ 30 ՄՄ ՀԱՍՏ.	ՔՄ	161,2	46,4	30,3	15,7	16,7	14,7	16,2	15	15	14,9	16	15,4	15,4	16,4	46,1	15,5	15,2	15,7	17	20	13.2	86	619.4
Ս/Հ-ՆԵՐԻ ՀԱՏԱԿՆԵՐԻ ԶՐԱՄԵԿՈՒՍԻՉ ՇԵՐՏԻ ԻՐԱԿԱՆԱՑՈՒՄ	ՔՄ	-	-	-	-	-	-	-	15	15	-	-	-	-	-	-	-	-	-	-	-	-	-	25.2
ԽԵՑԵՍԱԼԵ ՀԱՏԱԿՆԵՐԻ ԻՐԱԿԱՆԱՑՈՒՄ, ՀԱՍՏ. ՈՉ ՊԱԿԱՍ 8 ՄՄ	ՔՄ	-	-	-	-	-	-	-	15	15	-	-	-	-	-	-	-	-	-	-	-	-	-	25.2
ՊՐԵՍԳՐԱՆԻՏԵ ՀԱՏԱԿՆԵՐԻ ԻՐԱԿԱՆԱՑՈՒՄ, ՀԱՍՏ. ՈՉ ՊԱԿԱՍ 10 ՄՄ	ՔՄ	-	46,4	30,3	-	-	-	-	-	-	14,9	-	-	-	-	46,1	-	-	-	-	-	-	86	208,8
ԼԱՄԻՆԱՏԵ ՇՐԻՇԱԿՆԵՐԻ ԻՐԱԿԱՆԱՑՈՒՄ, H=10 ՍՄ	ԳՄ	-	28	21,3	-	-	-	-	-	-	16,2	-	-	-	-	28	-	-	-	-	-	-	37.5	131
ԼԱՄԻՆԱՏԵ ՀԱՏԱԿՆԵՐԻ ԻՐԱԿԱՆԱՑՈՒՄ ՊԱՐԱԼՈՆ ՇԵՐՏԻ ՀԵՏ ՄԻԱՍԻՆ	ՔՄ	-	-	-	15,7	16,7	14,7	16,2	-	-	-	16	15,4	15,4	16,4	-	15,5	15,2	15,7	17	20	13.2	-	223.1
ՄԴՖ-ԻՑ ՇՐԻՇԱԿՆԵՐԻ ԻՐԱԿԱՆԱՑՈՒՄ H=8 ՍՄ	ԳՄ	125.5	-	-	16.3	16.8	15.4	16.5	-	-	15.4	16.3	16.9	16.7	-	-	17	15.8	16.2	17	18.8	15.3	-	356
ԷՊՕՔՍԻԴԵ ՀԱՏԱԿՆԵՐԻ ԻՐԱԿԱՆԱՑՈՒՄ, ՀԱՍՏ. ՈՉ ՊԱԿԱՍ 3 ՄՄ	ՔՄ	161,2	-	-	-	-	-	-	-	-	-	-	-	-	-	-	-	-	-	-	-	-	-	161.2

ՊԱՏԵՐԻ ՀԱՐԴԱՐՄԱՆ ՆՅՈՒԹԵՐԻ ՄԱՍՆԱԳԻՐ

ՍԵՆՅԱԿՆԵՐԻ ՀԱՄԱՐԱԿԱԼՈՒՄ	N	1	2	3	4	5	6	7	8	8'	9	10	11	12	13	14	15	16	17	18	19	20	21	ԸՆԴԱՄԵՆԸ
ՊԱՏԵՐԻ Ց/Ա ՍՎԱՂԻ ԻՐԱԿԱՆԱՑՈՒՄ	ՔՄ	-	-	-	-	-	-	-	45.7	45.7	-	-	-	-	-	-	-	-	-	-	-	-	-	91.4
ՊԱՏԵՐԻ ԳԱԶԻ ՍՎԱՂԻ ԻՐԱԿԱՆԱՑՈՒՄ	ՔՄ	355.9	49.7	30.24	22.74	24.3	20.5	23.2	-	-	20.14	19.9	22.5	24.2	23.5	32.1	24.4	21	22	24.2	40.3	24.7	68.8	905
ՊԱՏԵՐԻ ԵՎ ՇԵՊԵՐԻ ՀԱԽՃԱՍԱԼԵՐԻ ԻՐԱԿԱՆԱՑՈՒՄ	ՔՄ	-	-	-	-	-	-	-	25.5	25.5	-	-	-	-	-	-	-	-	-	-	-	-	-	51
ՊԱՏԵՐԻ ՄԱԾԻԿԱՊԱՏՈՒՄ ԳԻՊՍԱՅԻՆ ԵՎ ԿԱՎՃԱՅԻՆ ՄԱԾԻԿՈՎ ԵՎ ՆԵՐԿՈՒՄ ԼԱՏԵՔՍԱՅԻՆ ՆԵՐԿՈՎ	ՔՄ	375.4	75.2	55.3	45.1	46.9	42.7	45.7	-	-	42.4	42.4	44.8	46.6	46	70.2	46.8	43.3	44.4	46.9	59.8	44.2	98.5	1362.9
ՊԱՏՈՒՀԱՆԱԳՈԳԵՐԻ ՏԱԿ ԳԻՊՍԱՍՎԱՐԱԹՂԹԵ ՍԱԼԵՐԻ ԻՐԱԿԱՆԱՑՈՒՄ՝ ՋԵՌՈՒՑՄԱՆ ՄԱՐՏԿՈՑՆԵՐԻ ՀԱՄԱՐ ՈՐՄՆԱԽՈՐՇԵՐԻ ՆԱԽԱՏԵՍՄԱՄԲ	ՔՄ	-	7.2	6.7	3.5	3.7	3.2	3.6	-	-	3.3	3.5	3.4	3.4	3.6	10.3	3.5	3.4	3.5	3.8	-	-	12.2	81.8

ԱՌԱՍՏԱՂՆԵՐԻ ՀԱՐԴԱՐՄԱՆ ՆՅՈՒԹԵՐԻ ՄԱՍՆԱԳԻՐ

ՍԵՆՅԱԿՆԵՐԻ ՀԱՄԱՐԱԿԱԼՈՒՄ	N	1	2	3	4	5	6	7	8	8'	9	10	11	12	13	14	15	16	17	18	19	20	21	ԸՆԴԱՄԵՆԸ
ԱՌԱՍՏԱՂՆԵՐԻ ԳԱԶԻ ՍՎԱՂ	ՔՄ	97.6	26.9	15.2	9.5	10	7.3	9.8	-	-	9.1	8	9.3	7.7	9.8	26.3	9.3	7.6	8.5	10.1	14.2	9.7	54.5	360
ԱՌԱՍՏԱՂՆԵՐԻ ՄԱԾԻԿԱՊԱՏՈՒՄ ԳԻՊՍԱՅԻՆ ԵՎ ԿԱՎՃԱՅԻՆ ՄԱԾԻԿՈՎ ԵՎ ՆԵՐԿՈՒՄ ԼԱՏԵՔՍԱՅԻՆ ՆԵՐԿՈՎ	ՔՄ	195.2	53.8	30.3	19	20	14.7	19.5	-	-	18.2	16.1	18.6	15.4	19.6	52.7	18.7	15.2	19	20.2	28.5	19.5	109	723.2
ԿԱԽՈՎԻ ՊԼԱՍՏՄԱՍՍԵ ԱՌԱՍՏԱՂՆԵՐԻ ԻՐԱԿԱՆԱՑՈՒՄ ՑԻՆԿԱՊԱՏ ՊՐՈՖԻԼՆԵՐԻ ՎՐԱ	ՔՄ	-	-	-	-	-	-	-	13,8	13,8	-	-	-	-	-	-	-	-	-	-	-	-	-	27.6

* ԿԱԽՈՎԻ ՊԼԱՍՏՄԱՍՍԵ ԱՌԱՍՏԱՂՆԵՐԸ
ԻՐԱԿԱՆԱՑՆԵԼ ՍԱՆՀԱՆԳՈՒՅՑՆԵՐՈՒՄ
Ս.ՀԱՆԳՈՒՅՑՆԵՐՈՒՄ ԿԱԽՈՎԻ ՊԼԱՍՏՄԱՍՍԵ ԱՌԱՍՏԱՂՆԵՐԸ
ԱՌԱՍՏԱՂԻՑ ԿԱԽԵԼ +2.40 ՆԻՇՈՎ

ՄԱՄԼՈԳՐԱՆԻՏԵ ՀԱՏԱԿՆԵՐ Մ.1:10

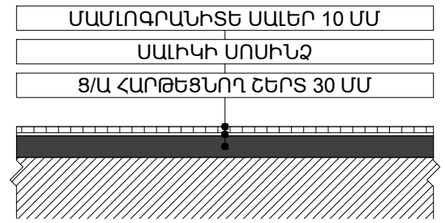

ԽԵՑԵՍԱԼԵ ՀԱՏԱԿՆԵՐ Մ.1:10

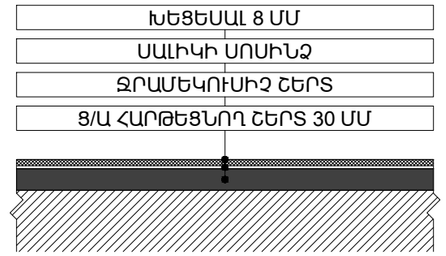

ԼԱՄԻՆԱՏԵ ՀԱՏԱԿՆԵՐ Մ.1:10

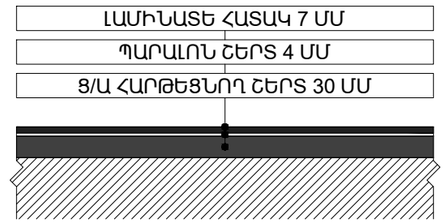

ԷՊՕՔՍԻԴԵ ՀԱՏԱԿՆԵՐ Մ.1:10

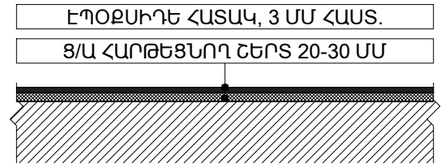

«ՀՀ ՈՍՏԻԿԱՆՈՒԹՅԱՆ ԿՐԹԱՀԱՄԱԼԻՐ» ՊՈԱԿ-Ի ՈՉ ՄԱՍՆԱՇԵՆՔԻ 2-ՐԴ ՀԱՐԿԻ ՎԵՐԱՆՈՐՈԳՈՒՄ				ՊԱՏՎԵՐ ՀՀ ՈԿ ԳՀԱՇՁԲ-17/2	
			ՃԱՐՏԱՐԱՊԵՏԱԿԱՆ ՄԱՍ	ՓՈՒԼ	ԹԵՐԹ	ԹԵՐԹԵՐ
				ԱՆ	09	16
			ԵՐԿՐՈՐԴ ՀԱՐԿԻ ՀԱՐԴԱՐՄԱՆ ԱՇԽԱՏԱՆՔՆԵՐԻ ՄԱՍՆԱԳՐԵՐ ԵՎ ՀԱՏԱԿՆԵՐԻ ՀԱՆԳՈՒՅՑՆԵՐ	«ՀԱՁԱՐԱՇԵՆ» ՍՊԸ		
ՃԱՐՏԱՐԱՊԵՏ	Տ.ՀԱԿՈԲՅԱՆ				

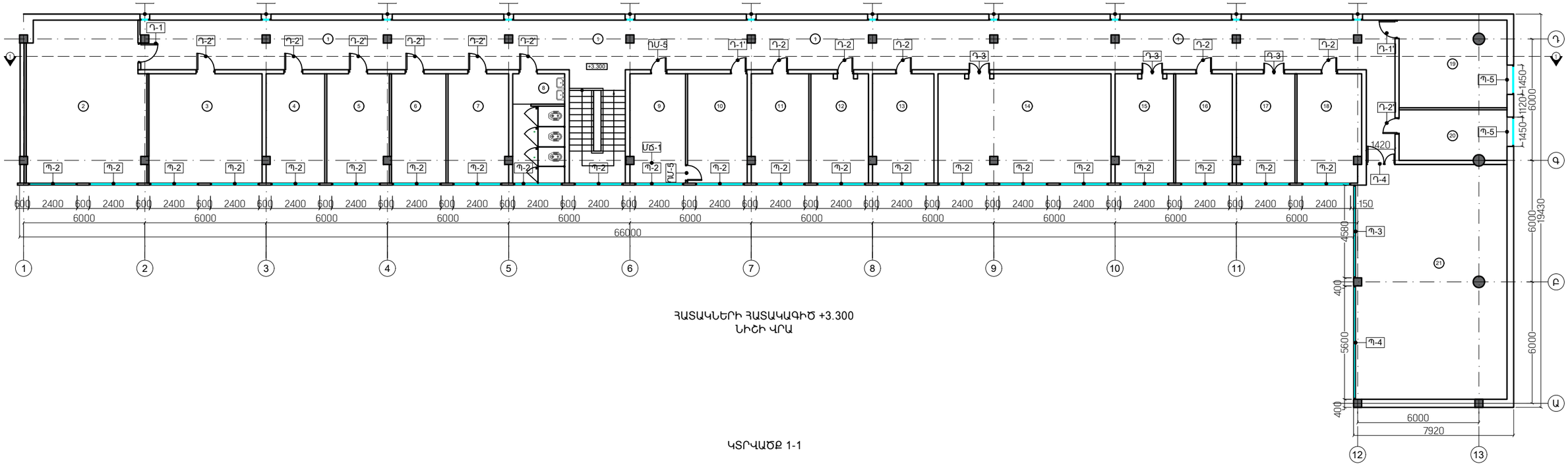

ՀԱՏԱԿՆԵՐԻ ՀԱՏԱԿԱԳԻԾ +3.300
ՆԻՇԻ ՎՐԱ

ԿՏՐՎԱԾՔ 1-1

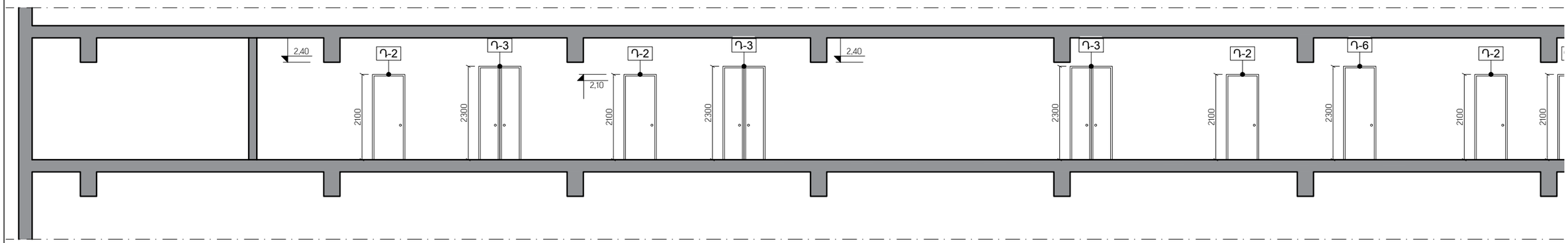

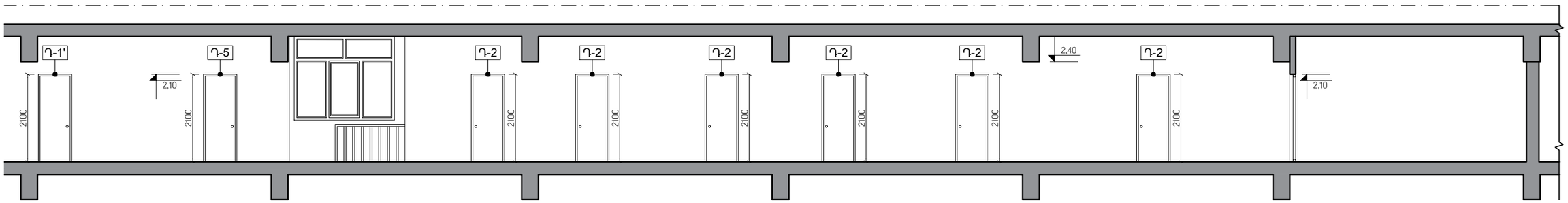

«ՀՀ ՈՍՏԻԿԱՆՈՒԹՅԱՆ ԿՐԹԱՀԱՄԱԼԻՐ» ՊՈԱԿ-Ի ՈՉ ՄԱՍՆԱՇԵՆՔԻ 2-ՐԴ ՀԱՐԿԻ ՎԵՐԱՆՈՐՈԳՈՒՄ				ՊԱՏՎԵՐ ՀՀ ՈԿ ԳՀԱՇՋԲ-17/2	
			ՃԱՐՏԱՐԱՊԵՏԱԿԱՆ ՄԱՍ	ՓՈՒԼ	ԹԵՐԹ	ԹԵՐԹԵՐ
				ԱՆ	10	16
ՃԱՐՏԱՐԱՊԵՏ	Տ.ՀԱԿՈԲՅԱՆ		ԴՌՆԵՐԻ ԵՎ ՊԱՏՈՒՀԱՆՆԵՐԻ ՄԱԿՆԻՇԱՎՈՐՄԱՆ ՀԱՏԱԿԱԳԻԾ, ԿՏՐՎԱԾՔ 1-1, Մ.1:50	«ՀԱԶԱՐԱՇԵՆ» ՍՊԸ	

Մ 1/50

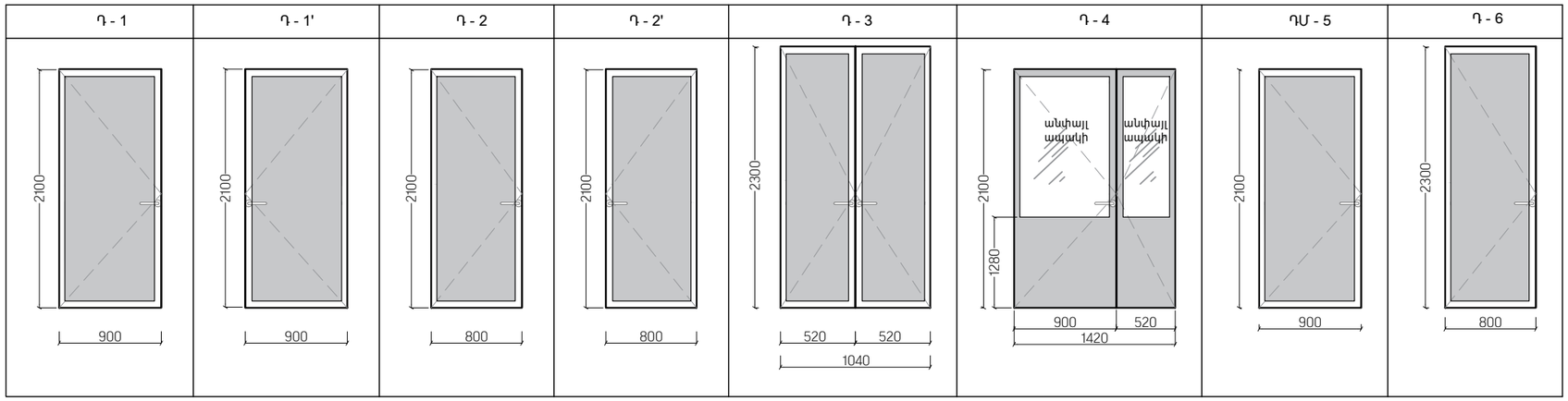

ԴՌՆԵՐԻ ՄԱԿՆԻՇԱՎՈՐՄԱՆ ԱՂՅՈՒՍԱԿ

ՏԻՊԸ	ՊԱՏՐԱՍՏՎԱԾՔԻ ԱՆՎԱՆՈՒՄԸ		ԲԱՑՎԱԾՔ		ՔԱՆԱԿ ԸՆԴԱՄ.
			ԲԱՐՁՐՈՒԹՅՈՒՆ	ԼԱՅՆՈՒԹՅՈՒՆ	
Դ - 1	Դուռ	Միափեղկ դուռ մետալոպլաստից, աջ բացվող, փակ *(глухой)*, փականով և բռնակով	2100	900	1
Դ - 1	Դուռ	Միափեղկ դուռ մետալոպլաստից, ձախ բացվող, փակ *(глухой)*, փականով և բռնակով	2100	900	2
Դ - 2	Դուռ	Միափեղկ դուռ մետալոպլաստից, աջ բացվող, փակ *(глухой)*, փականով և բռնակով	2100	800	5
Դ - 2´	Դուռ	Միափեղկ դուռ մետալոպլաստից, ձախ բացվող, փակ *(глухой)*, փականով և բռնակով	2100	800	7
Դ - 3	Դուռ	Երկփեղկ դուռ մետալոպլաստից, փակ *(глухой)*, փականով և բռնակով	2300	1040	3
Դ - 4	Դուռ	Երկփեղկ դուռ մետալոպլաստից, անփայլ (матовый) ապակիով, փականով և բռնակով	2100	1420	1
ԴՄ - 5	Դուռ	Միափեղկ մետաղական դուռ, աջ բացվող, փակ *(глухой)*, փականով և բռնակով	2100	900	1
Դ - 6	Դուռ	Միափեղկ դուռ մետալոպլաստից, աջ բացվող, փակ *(глухой)*, փականով և բռնակով	2300	800	1
Դռներ		Դռների շեպերի գաջի սվաղի իրականացում, քսահարթում ծեփամածիկով, ներկում լատեկսաներկով			14 քմ

«ՀՀ ՈՍՏԻԿԱՆՈՒԹՅԱՆ ԿՐԹԱՀԱՄԱԼԻՐ» ՊՈԱԿ-Ի ՈՉ ՄԱՍՆԱՇԵՆՔԻ 2-ՐԴ ՀԱՐԿԻ ՎԵՐԱՆՈՐՈԳՈՒՄ				ՊԱՏՎԵՐ ՀՀ ՈԿ ԳՀԱՇՁԲ-17/2	
			ՃԱՐՏԱՐԱՊԵՏԱԿԱՆ ՄԱՍ	ՓՈՒԼ	ԹԵՐԹ	ԹԵՐԹԵՐ
				ԱՆ	11	16
ՃԱՐՏԱՐԱՊԵՏ	Տ.ՀԱԿՈԲՅԱՆ		ԴՌՆԵՐԻ ՄԱՍՆԱԳԻՐ, ՄԱԿՆԻՇԱՎՈՐՄԱՆ ԱՂՅՈՒՍԱԿ	«ՀԱԶԱՐԱՇԵՆ» ՍՊԸ	

Մ 1/50

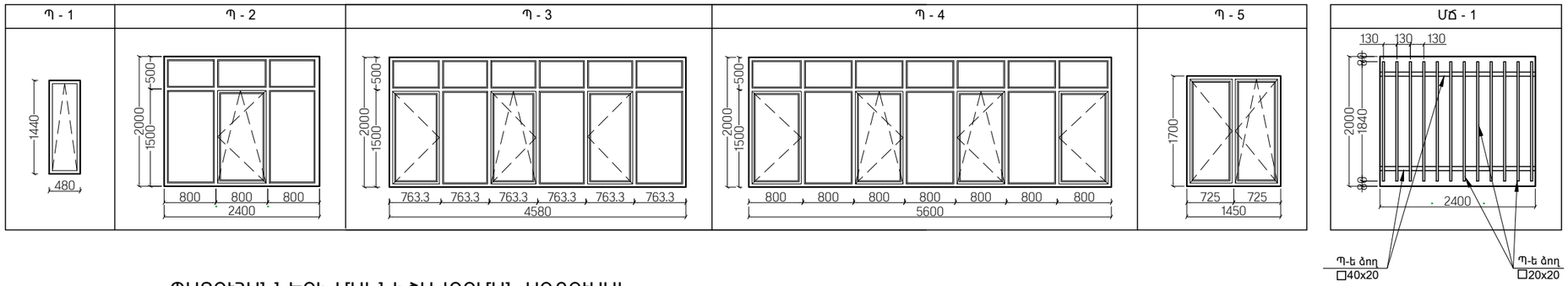

ՊԱՏՈՒՀԱՆՆԵՐԻ ՄԱԿՆԻՇԱՎՈՐՄԱՆ ԱՂՅՈՒՍԱԿ

ՏԻՊԸ	ՊԱՏՐԱՍՏՎԱԾՔԻ ԱՆՎԱՆՈՒՄԸ		ԲԱՑՎԱԾՔ		ՔԱՆԱԿ ԸՆԴԱՄ.	ԲԱՑՎՈՂ ՄԱՍԻ ՄԱԿԵՐԵՍԸ /ՔՄ/	ԽՈՒԼ ՄԱՍԻ ՄԱԿԵՐԵՍԸ /ՔՄ/	ԸՆԴՀԱՆՈՒՐ ՄԱԿԵՐԵՍԸ /ՔՄ/
			ԲԱՐՁՐՈՒԹՅՈՒՆ	ԼԱՅՆՈՒԹՅՈՒՆ				
Պ - 1	Պատուհան	Միափեղկ բարդ փականով պատուհան՝ սպիտակ ապակեպատ մետալոպլաստե պրոֆիլներից (60մմ, 4 խցիկանի)	1440	480	11	0.7	-	0.7/7.7
Պ - 2	Պատուհան	Եռափեղկ պատուհան՝ սպիտակ ապակեպատ մետալոպլաստե պրոֆիլներից (60մմ, 4խցիկանի)	2000	2400	22	1.2	3.6	4.8/105.6
Պ - 3	Պատուհան	Բազմափեղկ պատուհան՝ սպիտակ ապակեպատ մետալոպլաստե պրոֆիլներից (60մմ, 4 խցիկանի)	2000	4580	1	3.4	5.76	9.2/9.2
Պ - 4	Պատուհան	Բազմափեղկ պատուհան՝ սպիտակ ապակեպատ մետալոպլաստե պրոֆիլներից (60մմ, 4 խցիկանի)	2000	5600	1	4.8	6.4	11.2/11.2
Պ - 5	Պատուհան	Երկփեղկ պատուհան՝ սպիտակ ապակեպատ մետալոպլաստե պրոֆիլներից (60մմ, 4խցիկանի)	1700	1450	2	1.24	1.22	2.5/5
Պ-գ	Պատուհանա-գոգ	Պլաստմասսե պատուհանագոգ 21xՊ2, Պ-3, Պ-4, 2xՊ-5			63.5 գմ			
	Պատուհան	Արտաքին պատուհանագոգի հատվածում ց/ա թեք շերտի իրականացում			13.2 քմ			
	Պատուհան	Պատուհանների արտաքին հատվածում շեպերի ց/ա սվաղի իրականացում			33.7 քմ			
	Պատուհան	Պատուհանների արտաքին հատվածում պատերի բարձրորակ ց/ա սվաղի իրականացում			28.3 քմ			
	Պատուհան	Պատուհանների արտաքին հատվածում պատերի և շեպերի ներկում ֆասադային ներկով՝ երանգը համապատասխանեցնելով առաջին հարկի ֆասադային ներկի գույնին			75.2 քմ			
	Պատուհան	Պատուհանների ներքին հատվածում շեպերի գաջի բարձրորակ սվաղի իրականացում, ծեփամածկում և ներկում			227.8 քմ			

ՇՐՋԱՆԱԿՆԵՐԻ ԵՎ ՊԱՏՈՒՀԱՆԱԳՈԳԵՐԻ ԱՄՐԱՑՄԱՆ ՀԱՆԳՈՒՅՑ, Մ.1:5

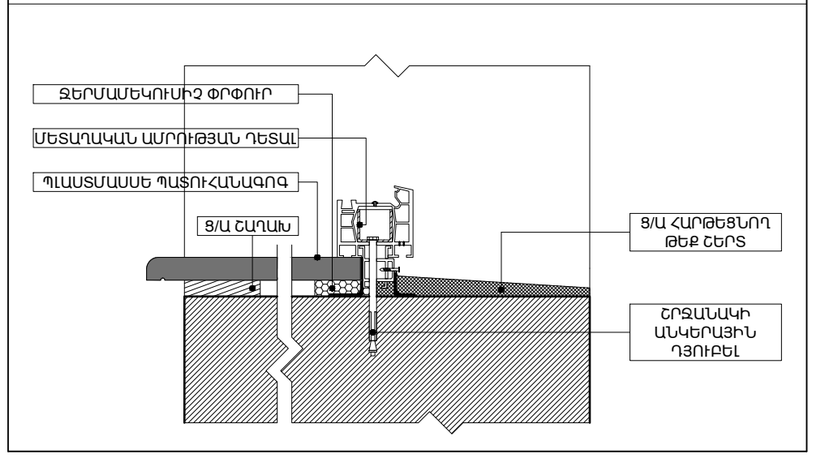

ՄԵՏԱՂԱԿԱՆ ՃԱՂԱՎԱՆԴԱԿՆԵՐԻ ՄԱՍՆԱԳԻՐ

ՏԻՊԸ	ՊԱՏՐԱՍՏՎԱԾՔԻ ԱՆՎԱՆՈՒՄԸ		L (մ)	ՔԱՆԱԿ	ԸՆԴԱՄ. (մ)	ՆԵՐԿՈՒՄ. (քմ)
ՄՃ - 2	Պողպատե ձող	□20x20	1.84	12	22.1	1.8
	Պողպատե ձող	□40x20	2.4	2	4.8	0.6

ԾԱՆՈԹՈՒԹՅՈՒՆ

ՆԱԽՔԱՆ ԴՌՆԵՐԻ – ՊԱՏՈՒՀԱՆՆԵՐԻ ՊԱՏՎԻՐԵԼԸ, ՉԱՓՍԵՐԸ ՃՇՏԵԼ ՏԵՂՈՒՄ:

«ՀՀ ՈՍՏԻԿԱՆՈՒԹՅԱՆ ԿՐԹԱՀԱՄԱԼԻՐ» ՊՈԱԿ-Ի ՈՉ ՄԱՍՆԱՃԵՆՔԻ 2-ՐԴ ՀԱՐԿԻ ՎԵՐԱՆՈՐՈԳՈՒՄ				ՊԱՏՎԵՐ ՀՀ ՈԿ ԳՀԱՇՁԲ-17/2	
			ՃԱՐՏԱՐԱՊԵՏԱԿԱՆ ՄԱՍ	ՓՈՒԼ	ԹԵՐԹ	ԹԵՐԹԵՐ
				ԱՆ	12	16
ՃԱՐՏԱՐԱՊԵՏ	Տ.ՀԱԿՈԲՅԱՆ		ՊԱՏՈՒՀԱՆՆԵՐԻ ԵՎ ՃԱՂԱՎԱՆԴԱԿՆԵՐԻ ՄԱՍՆԱԳՐԵՐ Մ 1/50	«ՀԱԶԱՐԱՇԵՆ» ՍՊԸ	

ԱՍՏԻՃԱՆԱՎԱՆԴԱԿԻ ԲԱԶՐԻՔԻ ԴԵՏԱԼ

Մ1/25

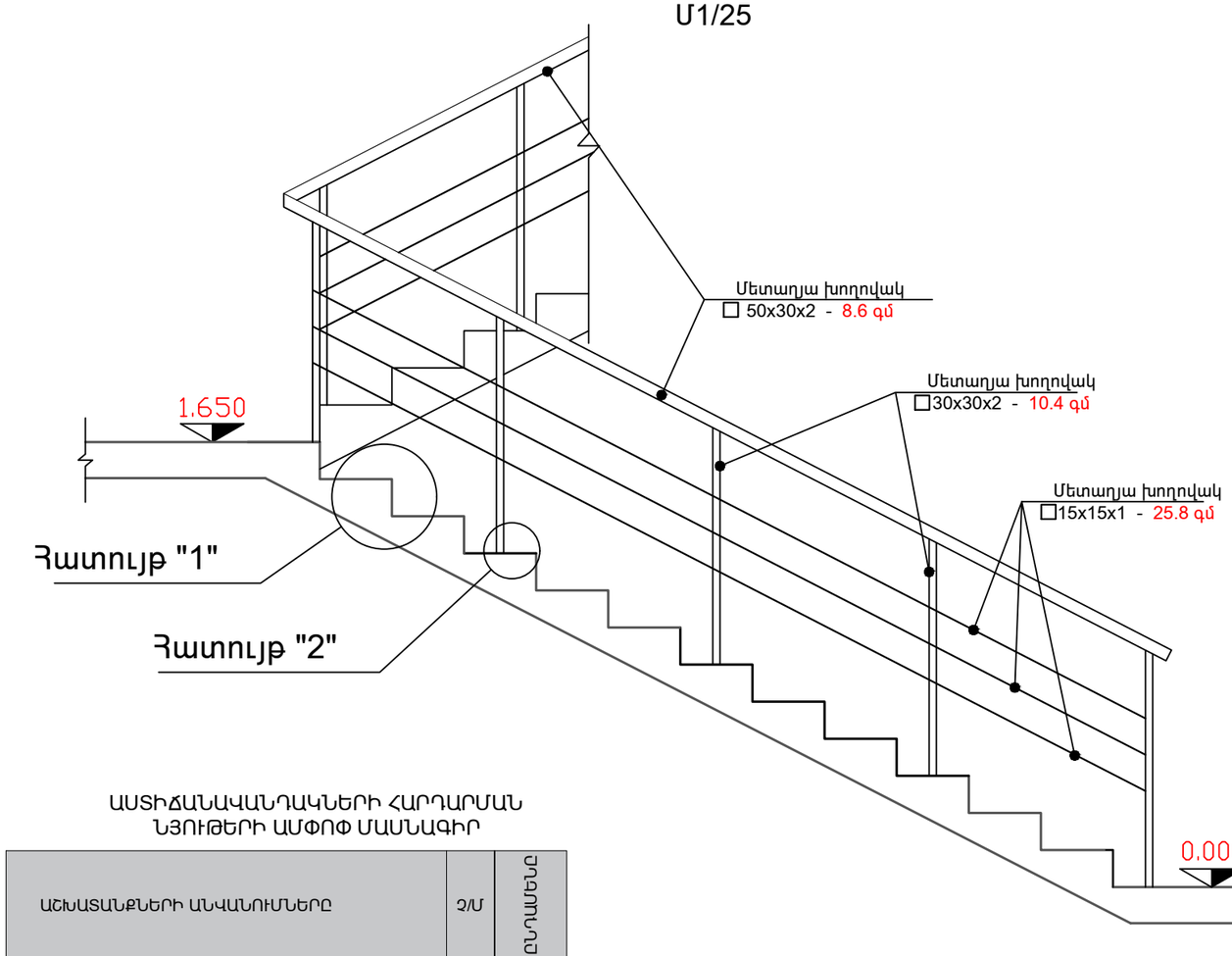

ՀԱՏՈՒՅԹ "1" Մ1/10

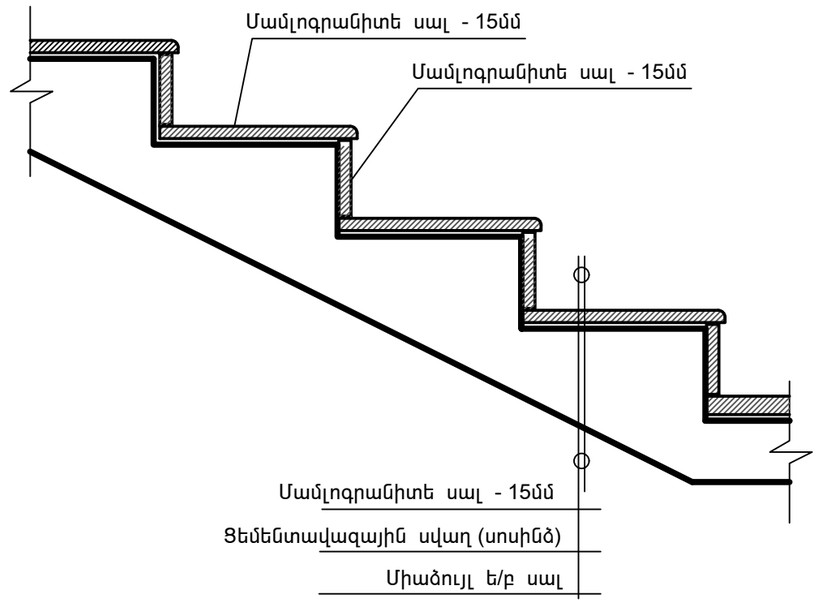

ՀԱՏՈՒՅԹ "2" Մ1/10

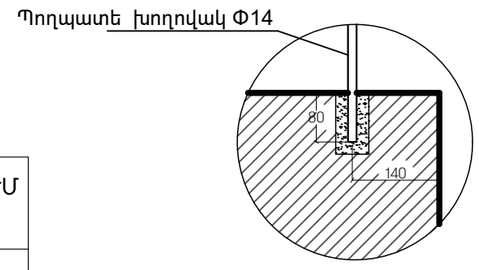

ԱՍՏԻՃԱՆԱՎԱՆԴԱԿՆԵՐԻ ՀԱՐԴԱՐՄԱՆ ՆՅՈՒԹԵՐԻ ԱՄՓՈՓ ՄԱՍՆԱԳԻՐ

ԱՇԽԱՏԱՆՔՆԵՐԻ ԱՆՎԱՆՈՒՄՆԵՐԸ	Չ/Մ	ԸՆԴԱՄԵՆԸ
ԱՍՏԻՃԱՆԱՀԱՐԹԱԿՆԵՐԻ ՄԱՄԼՈԳՐԱՆԻՏԵ ՀԱՏԱԿՆԵՐԻ ԻՐԱԿԱՆԱՑՈՒՄ	ՔՄ	4
ԱՍՏԻՃԱՆՆԵՐԻ ՄԱՄԼՈԳՐԱՆԻՏԵ ՍԱԼԻԿՆԵՐԻ ԻՐԱԿԱՆԱՑՈՒՄ	ՔՄ	8
ԱՍՏԻՃԱՆԱՏԱԿԵՐԻ ԵՎ ԿՈՂԱՄԱՍԵՐԻ ՄԱՄԼՈԳՐԱՆԻՏԵ ԵՐԵՍԱՊԱՏՎԱԾՔԻ ԻՐԱԿԱՆԱՑՈՒՄ	ՔՄ	5
ԱՍՏԻՃԱՆԱՎԱՆԴԱԿԻ՝ ՄԱՄԼՈԳՐԱՆԻՏԵ 10 ՍՄ ԲԱՐՁՐ. ՇՐԻՇԱԿՆԵՐԻ ԻՐԱԿԱՆԱՑՈՒՄ	ԳՄ	14.3
ԱՍՏԻՃԱՆԱՎԱՆԴԱԿԻ ՊԱՏԵՐԻ ԵՎ ՇԵՊԵՐԻ ՄԱԾԻԿԱՊԱՏՈՒՄ ԳԻՊՍԱՅԻՆ ԵՎ ԿԱՎՃԱՅԻՆ ՄԱԾԻԿՈՎ ԵՎ ՆԵՐԿՈՒՄ ԼԱՏԵՔՍԱՅԻՆ ՆԵՐԿՈՎ	ՔՄ	60
ԱՍՏԻՃԱՆԱՀԱՐԹԱԿՆԵՐԻ ԵՎ ԱՍՏԻՃԱՆԱՎԱՆԴԱԿԻ ԱՌԱՍՏԱՂԻ ՄԱԾԻԿԱՊԱՏՈՒՄ ԳԻՊՍԱՅԻՆ ԵՎ ԿԱՎՃԱՅԻՆ ՄԱԾԻԿՈՎ ԵՎ ՆԵՐԿՈՒՄ ԼԱՏԵՔՍԱՅԻՆ ՆԵՐԿՈՎ	ՔՄ	20
ԱՍՏԻՃԱՆԱՀԱՐԹԱԿՆԵՐԻ ԵՎ ԱՍՏԻՃԱՆԱՎԱՆԴԱԿՆԵՐԻ ՀԱՏԱԿՆԵՐԻ 3 ՍՄ ՀԱՍՏ. Ց/Ա ՍՎԱՂԻ ԻՐԱԿԱՆԱՑՈՒՄ	ՔՄ	17

* ԱՍՏԻՃԱՆԱՎԱՆԴԱԿՆԵՐՈՒՄ ԻՐԱԿԱՆԱՑՎՈՂ ԲՈԼՈՐ ՄԱՄԼՈԳՐԱՆԻՏԵ ՍԱԼԵՐԻ ՀԱՍՏՈՒԹՅՈՒՆԸ ՈՉ ՊԱԿԱՍ 10 ՄՄ

ՄԱՍՆԱԳԻՐ ԲԱԶՐԻՔԻ ՀԱՄԱՐ

NN	ՆՇԱՆԱԿՈՒՄ	ԱՆՎԱՆՈՒՄ	ՔԱՆԱԿ	ՁԱՆԳՎԱԾ ԿԳ	ՆԵՐԿՈՒՄ ՔՄ
1	ГОСТ 8639-82	☐ 30x30x2.0 L=10400	1	17,7	1,25
2	ГОСТ 30245-2003	☐ 50x30x2.0 L=8600	1	19,9	1,4
3	ГОСТ 8639-82	☐ 15x15x1.0 L=25800	1	11	1,55

«ՀՀ ՈՍՏԻԿԱՆՈՒԹՅԱՆ ԿՐԹԱՀԱՄԱԼԻՐ» ՊՈԱԿ-Ի ՈՉ ՊԵՏԱԿԱՆ ՄԱՍՆԱՃՅՈՒՂԻ 2-ՐԴ ՀԱՐԿԻ ՎԵՐԱՆՈՐՈԳՈՒՄ				ՊԱՏՎԵՐ ՀՀ ՈԿ ԳՀԱՇՁԲ-17/2	
			ՃԱՐՏԱՐԱՊԵՏԱԿԱՆ ՄԱՍ	ՓՈՒԼ	ԹԵՐԹ	ԹԵՐԹԵՐ
				ԱՆ	13	16
ՃԱՐՏԱՐԱՊԵՏ	Տ.ՀԱԿՈԲՅԱՆ		ԱՍՏԻՃԱՆԱՎԱՆԴԱԿԻ ԲԱԶՐԻՔԻ ԴԵՏԱԼ, ՀԱՐԴԱՐՄԱՆ ՆՅՈՒԹԵՐԻ ԱՄՓՈՓ ՄԱՍՆԱԳԻՐ	«ՀԱԶԱՐԱՇԵՆ» ՍՊԸ	

ԼԱՍՐՍԱՅԿԱՍ ՓԱՅՏԱՏԱՆԵՐԻԱՅԻՆ ՍԱԼԵՐԻԿ

ՏԵՍՔ ԴԻՄԱՑԻՑ
Մ 1:20

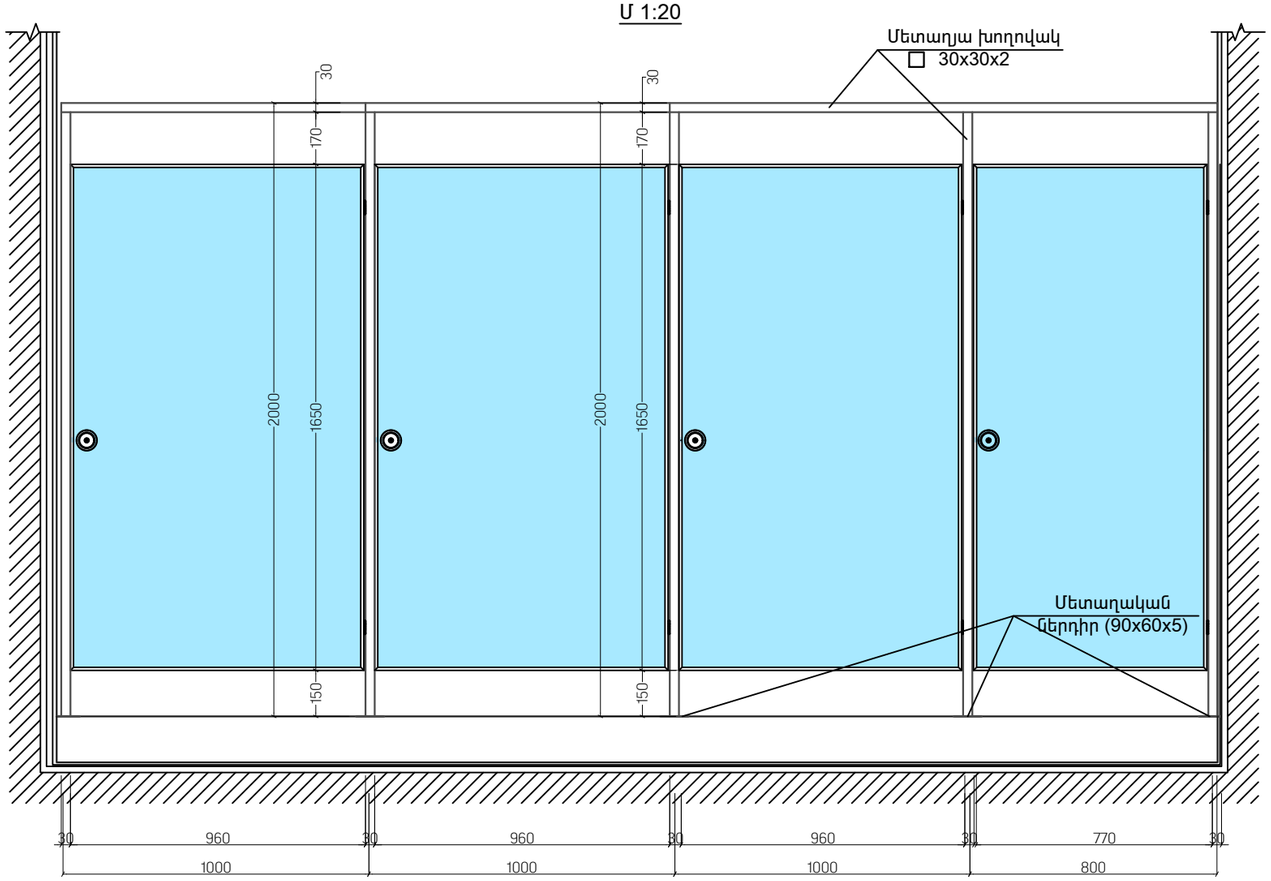

ՏԵՍՔ ԿՈՂՔԻՑ
Մ 1:20

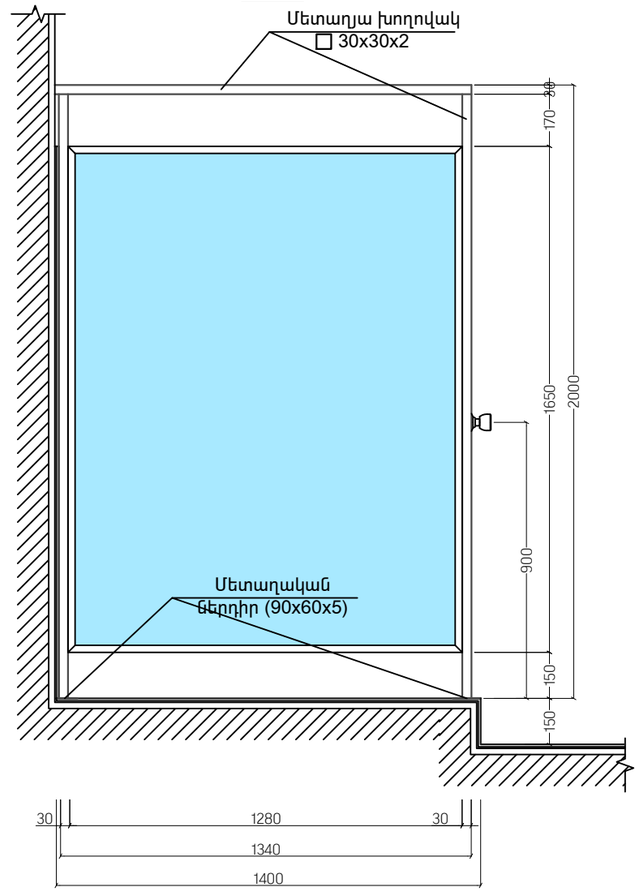

ՀԱՏԱԿԱԳԻԾ
Մ 1:20

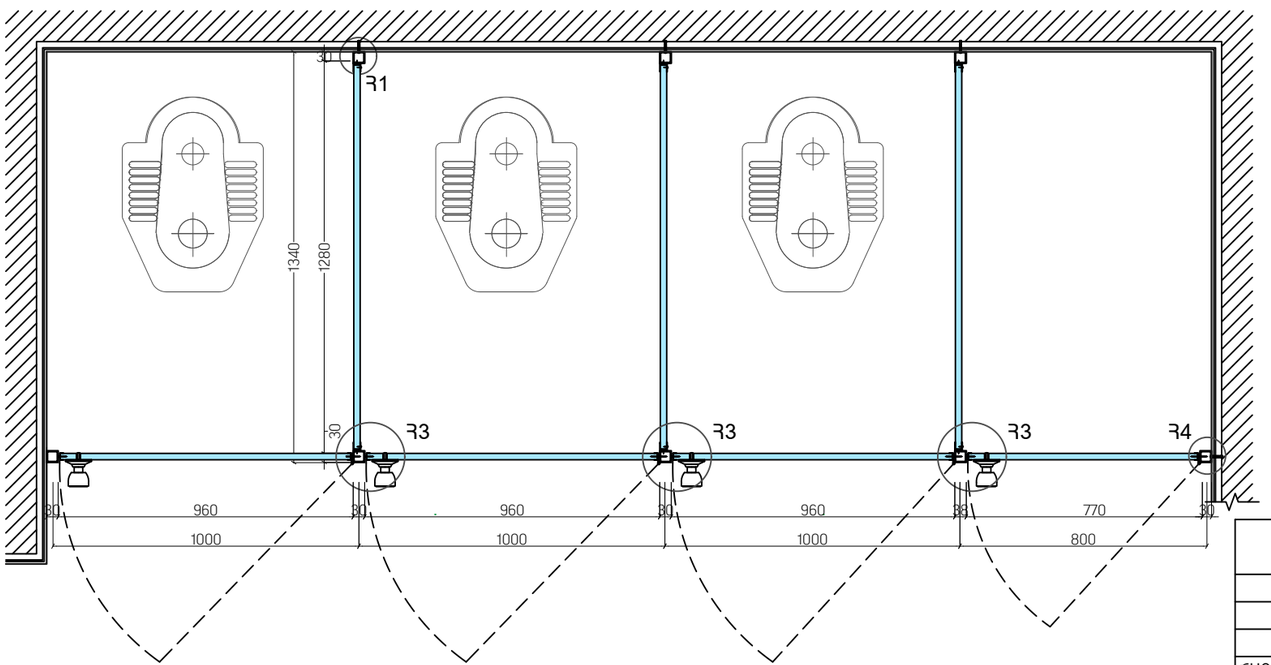

«ՀՀ ՈՍՏԻԿԱՆՈՒԹՅԱՆ ԿՐԹԱՀԱՄԱԼԻՐ» ՊՈԱԿ-Ի ՈՉ ՄԱՍՆԱՇԵՆՔԻ 2-ՐԴ ՀԱՐԿԻ ՎԵՐԱՆՈՐՈԳՈՒՄ				ՊԱՏՎԵՐ ՀՀ ՈԿ ԳՀԱՇՔԲ-17/2	
			ՃԱՐՏԱՐԱՊԵՏԱԿԱՆ ՄԱՍ	ՓՈՒԼ	ԹԵՐԹ	ԹԵՐԹԵՐ
				ԱՆ	14	16
ՃԱՐՏԱՐԱՊԵՏ	Տ.ՀԱԿՈԲՅԱՆ		ՍԱՆՀԱՆԳՈՒՅՑԻ ԼԱՄԻՆԱՑՎԱԾ ՄԻՁՆՈՐՄԻ ՀԱՆԳՈՒՅՑՆԵՐ	«ՀԱԶԱՐԱՇԵՆ» ՍՊԸ	

ՄԱՍՆԱԳԻՐ ԵՐԿՈՒ ՍԱՆՀԱՆԳՈՒՅՑՆԵՐԻ ՀԱՄԱՐ

NN	ՆՇԱՆԱԿՈՒՄ	ԱՆՎԱՆՈՒՄ	ՔԱՆԱԿ	ՁԱՆԳՎԱԾ ԿԳ	ՆԵՐԿՈՒՄ ՔՄ
1	ГОСТ 12336 - 78	30x30x2.0 L=46000	1	78.2	5,52
2	Ալյումինե Π պրոֆիլ	23x20x2.0 L=35200	1	-	
3	Ալյումինե Π պրոֆիլ	10x20x2.0 L=46600	1	-	
4	ГОСТ 5088-2005	Ծխնի	16	-	
5		Բռնակ	8	-	
6	ГОСТ 103 - 76 *	90x60x5.0	16	3.52	
7		Երկկողմանի լամինատ b=16.6մմ	1	25 մ^2	

ՀԱՆԳՈՒՅՑ 1
Մ 1:2

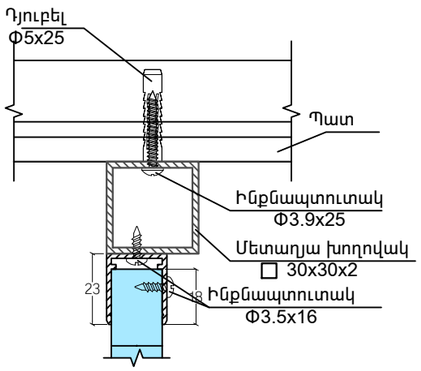

ՄԵՏԱՂԱԿԱՆ ՆԵՐԴԻՐ
Մ1 : 5

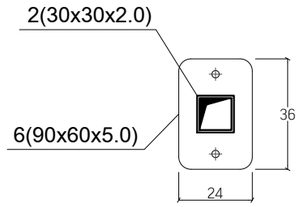

ՀԱՆԳՈՒՅՑ 2
Մ 1:2

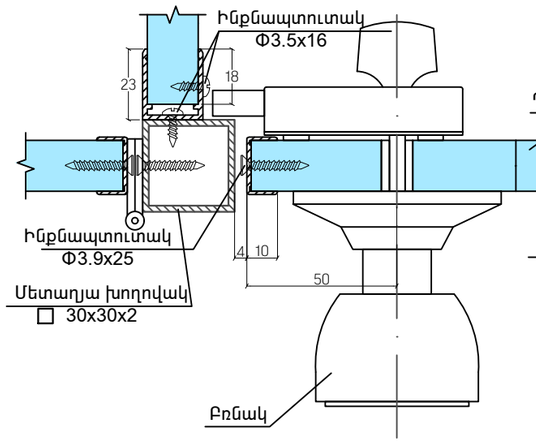

ՀԱՆԳՈՒՅՑ 3
Մ 1:2

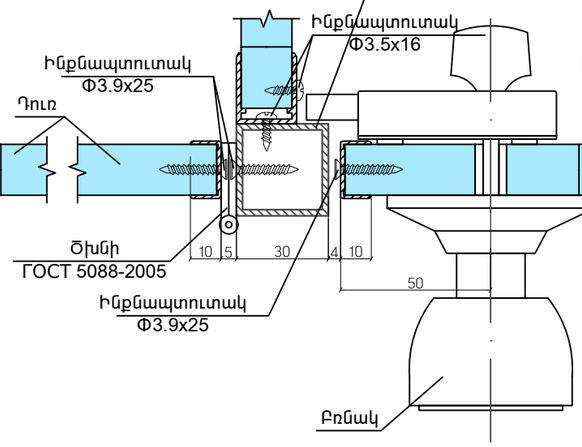

ՀԱՆԳՈՒՅՑ 4
Մ 1:2

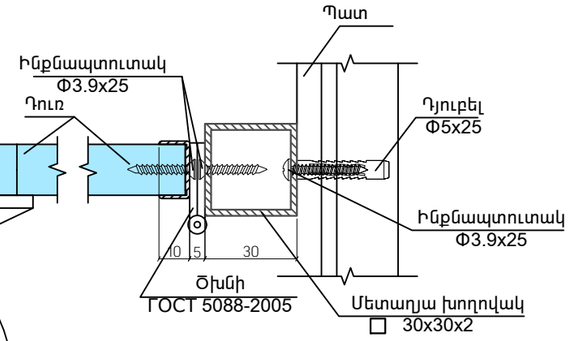

ԾԱՆՈԹՈՒԹՅՈՒՆ
1. Պրոֆիլները նախատեսել ալյումինից

«ՀՀ ՈՍՏԻԿԱՆՈՒԹՅԱՆ ԿՐԹԱՀԱՄԱԼԻՐ» ՊՈԱԿ-Ի ՈՉ ՄԱՍՆԱՇԵՆՔԻ 2-ՐԴ ՀԱՐԿԻ ՎԵՐԱՆՈՐՈԳՈՒՄ				ՊԱՏՎԵՐ ՀՀ ՈԿ ԳՀԱՇՁԲ-17/2	
			ԾԱՐՏԱՐԱՊԵՏԱԿԱՆ ՄԱՍ	ՓՈՒԼ	ԹԵՐԹ	ԹԵՐԹԵՐ
				ԱՆ	15	16
			ՍԱՆՀԱՆԳՈՒՅՑԻ ԼԱՄԻՆԱՑՎԱԾ ՄԻՁՆՈՐՄԻ ՀԱՆԳՈՒՅՑՆԵՐ	«ՀԱԶԱՐԱՇԵՆ» ՍՊԸ		
ԾԱՐՏԱՐԱՊԵՏ	Տ.ՀԱԿՈԲՅԱՆ					

ՄԻՋՆՈՐՄԻ ԱՄՐԱՆԱՎՈՐՄԱՆ ԵՎ ԱՄՐԱՑՄԱՆ ՍԽԵՄԱ Մ1:50
(b=10սմ)

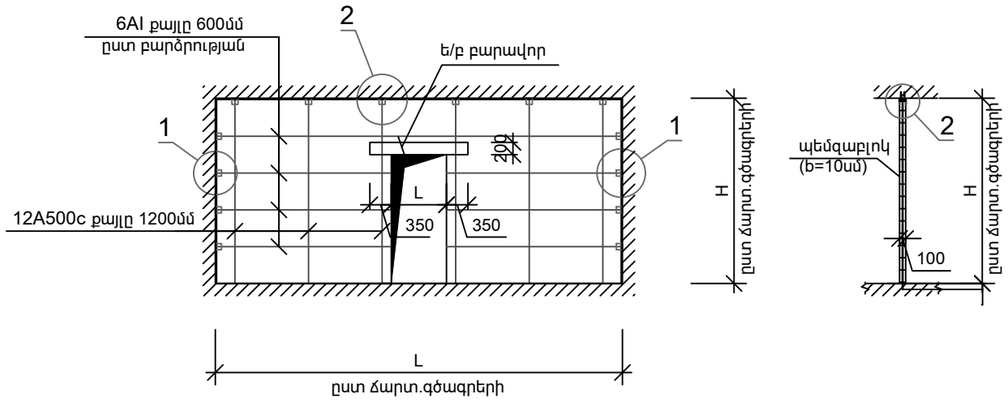

Միջնորմների ամրանավորման սխեմա (b=10սմ)

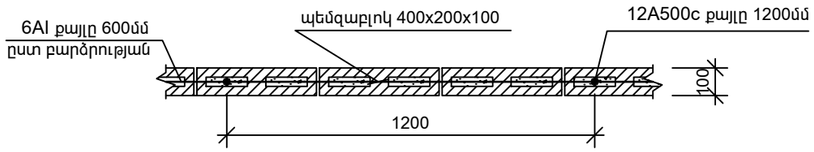

ՄԵՏԱՂԱԿԱՆ ԿԱՊ
քաշը G=0.71կգ

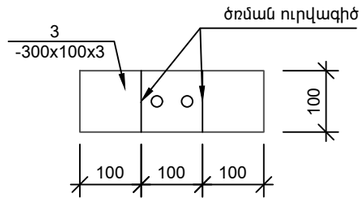

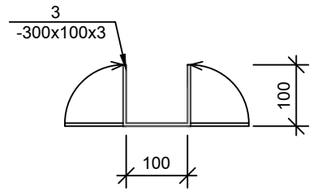

ՀԱՆԳՈՒՅՑ - 1

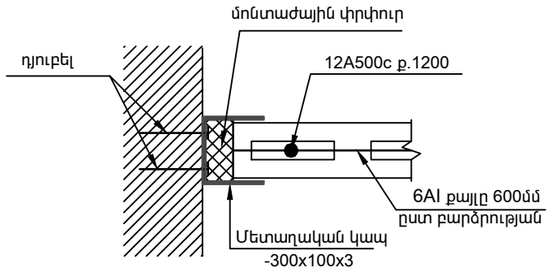

Բարավորների իրականացում
միջնորմներում (b=10սմ)

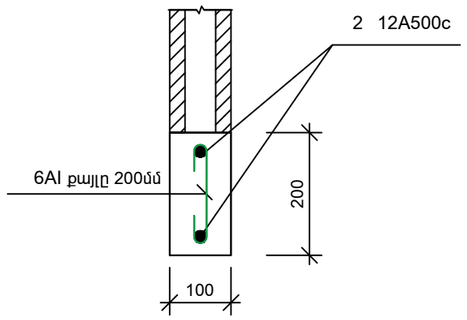

ՀԱՆԳՈՒՅՑ - 2

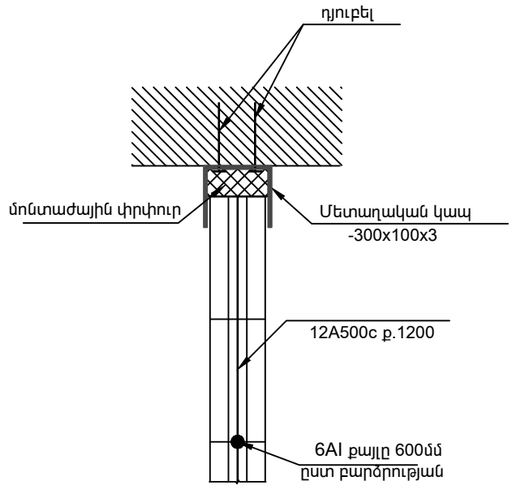

Ծավալների ամփոփագիր
b=10սմ միջնորմների իրականացման համար

ա. միջնորմների իրականացում (b=10սմ)

- Ամրան 12A500c ---------- ΣL =97.6գծ.մ---G=87կգ
- Ամրան 6AcI ----------ΣL =213.5գծ.մ---G=47.6կգ
- Մետաղակն կապ d=3մմ------ n=137հատ ------G=97.3կգ
- Պեմզաբլոկի անցքերի լցում
  B7.5 դասի թեթև բետոնով ---------- V=0.5մ³
- Դյուբել մետաղական կապերի
  ամրացման համար 4 L=60մմ ----------n=274հատ

բ. ե/բ բարավորների իրականացում

- Ամրան 12A500c ----------ΣL =27գծ.մ---G=24կգ
- Ամրան 6AcI ----------ΣL =32 գծ.մ---G=7.1կգ
- Բետոն B12.5դասի ----------V=0.32 մ³
- Պեմզաբլոկ 400x200x100 ---------- S=172.3մ²
- Պեմզաբլոկ 400x200x200 ---------- S=1.9մ²

1.Միջնորմները ամրացնել սյուներին և ծածկերին մետաղական կապերի միջոցով, որոնք տեղադրվում են միջնորմների երեք կողմերում 600մմ քայլով: Միջնորմների կարճ տեղամասերում տեղադրել ոչ պակաս երկու մետաղական կապ:
2.Միջնորմների շարման պրոցեսում պեմզաբլոկի անցքերը լցնել B7.5 դասի թեթև բետոնով:
3.Միջնորմների և բացվածքների բոլոր չափերը տես ճարտարապետական գծագրերում:

«ՀՀ ՈՍՏԻԿԱՆՈՒԹՅԱՆ ԿՐԹԱՀԱՄԱԼԻՐ» ՊՈԱԿ-Ի ՈՉ ՄԱՍՆԱՇԵՆՔԻ 2-ՐԴ ՀԱՐԿԻ ՎԵՐԱՆՈՐՈԳՈՒՄ				ՊԱՏՎԵՐ ՀՀ ՈԿ ԳՀԱՇՋԲ-17/2		
			ՃԱՐՏԱՐԱՊԵՏԱԿԱՆ ՄԱՍ	ՓՈՒԼ	ԹԵՐԹ	ԹԵՐԹԵՐ
				ԱՆ	16	16
			ՄԻՋՆՈՐՄԻ ԱՄՐԱՆԱՎՈՐՄԱՆ ԵՎ ԱՄՐԱՑՄԱՆ ՍԽԵՄԱ (b=10սմ)	«ՀԱՋԱՐԱՇԵՆ» ՍՊԸ		
ՃԱՐՏԱՐԱՊԵՏ	Տ.ՀԱԿՈԲՅԱՆ					